Ovation™

Manuel d'instruction

et

Guide de référence

MODÈLE BLES8

baby lock

INFORMATIONS IMPORTANTES DE SÉCURITÉ

Quand vous utilisez la machine à coudre, les précautions de base doivent toujours être suivies, incluant ce qui suit.

"Lire toutes les instructions avant usage."

DANGER- Pour réduire tout risque de choc.

1. La machine ne doit jamais être utilisée sans surveillance lorsque branchée. Toujours débrancher la machine à coudre de la prise de courant dès la fin de l'utilisation ou avant nettoyage.

AVERTISSEMENT- Pour réduire les risques de brûlures, feu, choc électrique ou blessure aux personnes

1. Ne pas permettre d'être utiliser comme un jouet. Une surveillance continuelle est nécessaire quand la machine est utilisée par ou près des enfants.
2. Utilisez seulement la machine tel que décrit dans ce manuel. Utilisez seulement les accessoires recommandés par le fabricant.
3. Ne jamais utiliser la machine si le cordon ou la prise électrique sont endommagés , en cas de dysfonctionnement, de bris ou de dégâts d'eaux, vous devez la retourner chez votre revendeur BABY LOCK ou au centre de service le plus proche pour vérification, réparation, ajustement mécanique ou électrique.
4. Ne jamais utiliser la machine si la circulation d'air est bloquée. Toujours garder les ouvertures de ventilation de la machine et du rhéostat libre de poussières, peluches ou tissus.
5. Ne jamas insérer ou laisser tomber tout objet dans toute ouverture.
6. Ne pas utiliser à l'extérieur.
7. Ne pas utiliser dans les endroits où des produits aérosols ou d'oxygène sont employés.
8. Pour déconnecter, mettre l'interrupteur principal au symbole "O" qui représente "OFF" puis enlever la prise de la prise de courant.
9. Ne pas déconnecter en tirant sur la cordon. Pour déconnecter, tirer sur la prise et non pas sur la cordon.
10. Gardez vos doigts au loin de toutes parties fonctionnelles. Des soins spéciaux sont demandés autour de l'aiguille.
11. Toujours utiliser la bonne plaque d'aiguille. La mauvaise plaque peut occasionner la cassure de l'aiguille.
12. Ne jamais utiliser des aiguilles crochues.
13. Ne pas tirer ou pousser le tissu pendant que vous cousez. Cela peut détourner l'aiguille et la briser.
14. Mettre la machine dans la position "O" quand vous faites des ajustements dans la région de l'aiguille, comme l'enfilage, le changement d'aiguille, le changement de pied, et ainsi de suite.
15. Toujours débrancher la machine à coudre quand vous enlevez les couvercles, faites la lubrification ou tout autre ajustement d'entretien selon le livre d'instructions.
16. Gardez vos doigts loin des parties amovibles, spécialement la région près des lames.
17. Veuillez noter, pour disposer de ce produit il doit être recyclé en conformité avec le registre de la législation Nationale applicable aux produits électriques et électroniques. Si dans le doute, contactez votre revendeur pour obtenir des conseils.
18. L'appareil n'est pas conçu pour être utilisé par de jeunes enfants ou des personnes à mobilité réduite sans surveillance.
19. Les jeunes enfants doivent être surveillés afin de s'assurer qu'ils ne jouent pas avec l'appareil.
20. Cet appareil n'est pas destiné à être utilisé par des personnes (notamment des en-fants) dont les capacités physiques, sensorielles ou mentales sont réduites ou le manque d'expérience et de connaissances, à moins qu'elles n'aient été formées et encadrées pour l'utilisation de cet appareil par une personne responsable de leur sécurité.

21.-Pièces en mouvement- Fermez le couvercle avant de faire fonctionner la machine.

"CONSERVEZ CES INSTRUCTIONS"

"Cette machine à coudre est conçue pour usage domestique."

Votre Baby Lock Ovation vous souhaite la bienvenue

Grâce à votre appareil Baby Lock Ovation, vous pouvez effectuer des points de chaînette, des points fantaisie et des points de surjet. Baby Lock Ovation dispose d'un système exclusif d'alimentation en fil qui permet de ne pas se soucier des réglages de tension compliqués. Ovation vous permet de réaliser un point parfait avec tout type de fil sur tout type de tissu. Plus besoin de deviner le réglage de tension adéquat.

Ovation est doté d'un système exclusif d'enfilage automatique « Electronic Extraordin Air Threading System ».
Plus besoin de sélectionner la position d'enfilage adéquate. Tous les fils de boucleurs peuvent être enfilés simultanément ou individuellement.

Votre Baby Lock Ovation est une machine fiable et d'une très grande qualité. Elle vous permet de piquer, de surfiler et d'orner en une seule et même opération. Les tissus et fils que vous redoutiez sont désormais agréables à coudre car Baby Lock Ovation permet de travailler toutes les variétés de matières avec la même aisance. Grâce à votre appareil Baby Lock Ovation, vos options créatives sont infinies et le temps que vous passez à surfiler devient un plaisir et une satisfaction. Avec le système « Extraordin Air Threading System », même enfiler votre machine Ovation devient simple comme bonjour.

Si vous en prenez soin et entretenez correctement votre appareil, votre Baby Lock Ovation est la promesse de nombreuses années de couture fiable et de grande qualité, accomplie avec plaisir. Conservez ce manuel et utilisez comme un guide qui vous accompagnera étape par étape et vous permettra de vous familiariser avec votre Baby Lock Ovation tout en élargissant votre horizon créatif.

Bonne couture !

TABLE DES MATIÈRES

Généralités 4
Comment fonctionne votre machine 4
Aperçu de l'Ovation 5
Accessoires 6
Aiguilles 7
Fils 7
Accessoires optionnels 7
Installation de votre Ovation 8/9
Verrouillage de la coupe 10
Levier de positionnement du boucleur supérieur 10
Capot des couteaux et table de travail 10
Coupe-fil 11
Réglage de la pression du pied 11
Mise en place du pied presseur 11
Longueur du point/ourlet roulotté 12
Largeur du point 12
Entraînement différentiel 13
Système d'alimentation automatique du fil 14
Levier sélecteur du point 14
Sélecteur point feston 14
Capot latéral 14
Boutons de réglage des tensions de chaînette/recouvrement 15
Tension d´aiguille 15
Tension de boucleur 15
Convertisseur à 2 fils 16
Réglage fin des fils de boucleur 16
Contrôle de la vitesse de couture 17
Genouillère 17
Enfilage 18
Préparation à l´enfilage 18
Enfilage de l´Ovation 19
Position d'enfilage pour enfilage 19
Support de fil et tableau de référence de l'orifice d'enfilage 19
Boucleur inférieur 20
Boucleur supérieur 20
Boucleur de chaînette 21
Aiguilles de chaînette/recouvrement 22
Aiguille gauche C1 22
Aiguille centrale C2 22
Aiguille droite C3 22
Aiguille de surjet 23
Aiguille gauche O1 23
Aiguille droite O2 23
Utilisation de l´enfile aiguille 24
Guide de couture frontal 24
Commencer à coudre 25
Former la chaînette 25
Dégager les fils de la machine 26
Ré-enfiler les boucleurs 26
Points de surjet (surjet) 27
Surfilage 4 fils 27
Surfilage des bords 27
Surjet 4 fils 28
Surjet 3 fils large 29
Surjet 3 fils étroit 30
Surjet 3 fils étroit ourlé 31
Ourlet roulotté 32
Ourlet roulotté 3 fils 32
Coupe des bords 33
Point laitue 33
Chaînette décorative 33
Retourner à un surjet régulier 33
Flatlock 3 fils 34
Surjet 2 fils 35

TABLE DES MATIÈRES – SUITE

Convertir la machine à 2 fils 35
Flatlock 2 fils large 36
Flatlock 2 fils étroit 37
Point Feston - point Décoratif 38
Point Echelle - point Décoratif 39
Surjet Festonné 40
Convertir la machine pour le surjet Festonné 40
Surjet 3 fils Festonné 41
Roulotté 3 fils Festonné 42
Surjet Réversible 3 fils Festonné 43
Points de chaînette et point de recouvrement 44
Point de chaînette 44/45
Réglage des tensions 45
Point recouvrement- Etroit à droite 3 mm 46/47
Réglage des tensions 47
Point recouvrement- Etroit à gauche 3 mm 48/49
Réglage des tensions 49
Point recouvrement- Large 6 mm 50/51
Réglage des tensions 51
Point triple de recouvrement 6 mm 52/53
Réglage des tensions 53
Points combinés- Points créatifs 54
Surjet 4 fils avec couture de sécurité 54/55
Surjet 5 fils avec couture de sécurité 56/57
Combinaison Feston à 7 fils 58/59
Combinaison Feston Renversé à 7 fils 60/61
Point combiné 8 fils 62/63
Point créatifs 64
Points combinés créatifs 64/65
Techniques 66
Couture des angles - Point de chaînette 66
Couture des angles - Point de recouvrement 66
Couture des angles extérieurs - Surjet 67
Couture des angles intérieurs - Surjet 67
Ourlet à plat - Point recouvrement 68
Ourlet circulaire - Point recouvrement 68
Ourlet invisible- Surjet 69
Arrondis- Surjet 69
Fentes pour Rubans 70
Insertion d'élastique - Surjet 70
Pose d'élastique- Point de recouvrement 70
Flatlock décoratif - Surjet 71
Point d'arrête aux coutures- Surjet 72/73
Point d'arrête aux coutures - Recouvrement et chaînette 74
Notes 75
Spécificité des fils 76
Utilisation des fils de spécificité 76
Fils légers 76
Fils moyens 76
Fils épais 76
Déviation du port d'enfilage 77
Accessoire d'enfilage manuel du boucleur 78
Enfilage du boucleur avec un autre fil 79
Tableau d´utilisation des fils de spécificité 80/81
Maintenance 82
Guide de dépannage 82/83
Remplacement des aiguilles 84
Remplacement des couteaux 85
Remplacement de l'ampoule LED 85
Nettoyage 86
Données techniques 87
Données techniques 87
Tableau de sélection du point 88
Tabeau de sélection du type de chaînette/recouvrement et combinés 88/89

COMMENT FONCTIONNE VOTRE MACHINE

La surjeteuse est différente des machines à coudre traditionnelles que vous avez connues. Comprendre son mode opératoire vous permettra d´être plus rapidement à l'aise et performant dans son utilisation. Aussi, il est important de lire ces instructions avant d´utiliser votre nouvelle surjeteuse.

Le surjet est un point continu semblable à un point de tricot qui boucle deux, trois ou quatre fils ensemble afin de créer un point. Votre Baby Lock Ovation opère avec une ou deux aiguille (s) et un ou deux boucleur (s), afin de former le point surjet. Elle opère aussi avec une, deux ou trois aiguille (s) et un boucleur pour faire un double point de chaînette ou un point de recouvrement. Cette machine est unique dans le fait de pouvoir utiliser ces différents types de points séparément ou ensemble.

Quand le tissu est placé devant le pied presseur de la machine, il atteint d'abord les griffes d´entraînement. Celles-ci déplacent le tissu pendant que les lames du couteau égalisent le bord, créant une bordure propre et finie. On peut aussi débrayer le couteau et placer la tablette de travail (dans les accessoires de la machine) pour coudre un point de chaînette au centre de tissu.

Le point surjet est formé sur un ou plusieurs « doigt mailleur (s) » maintenant le tissu bien á plat. Les fils formant le surjet sont bloqués sur le bord du tissu en le recouvrant afin d´empêcher le tissu de s´effilocher. Pendant la formation du point de la chaînette (et recouvrement),
le fil de l´aiguille de chaînette attrape le boucleur de chaînette pour former un point droit sur le dessus et les boucles des fils sur le dessous. En utilisant deux ou trois aiguilles de recouvrement et le boucleur de chaînette ensemble, vous formerez une double ou triple rangée de point droit sur le dessus et des points élegamment croisés dessous.

Après avoir installé votre machine, prenez le temps d'apprendre comment elle fonctionne. Avant d´enfiler votre machine, tournez le volant sur le côté vers vous et observez attentivement le déplacement des pièces mécaniques visibles. Prenez rapidement confiance : vous avez acquis la machine la plus avancée au monde d'une fabrication réputée pour sa qualité depuis des décennies.
Vous n´avez pas une simple surjeteuse, vous allez utiliser la fabuleuse BABY LOCK Ovation.

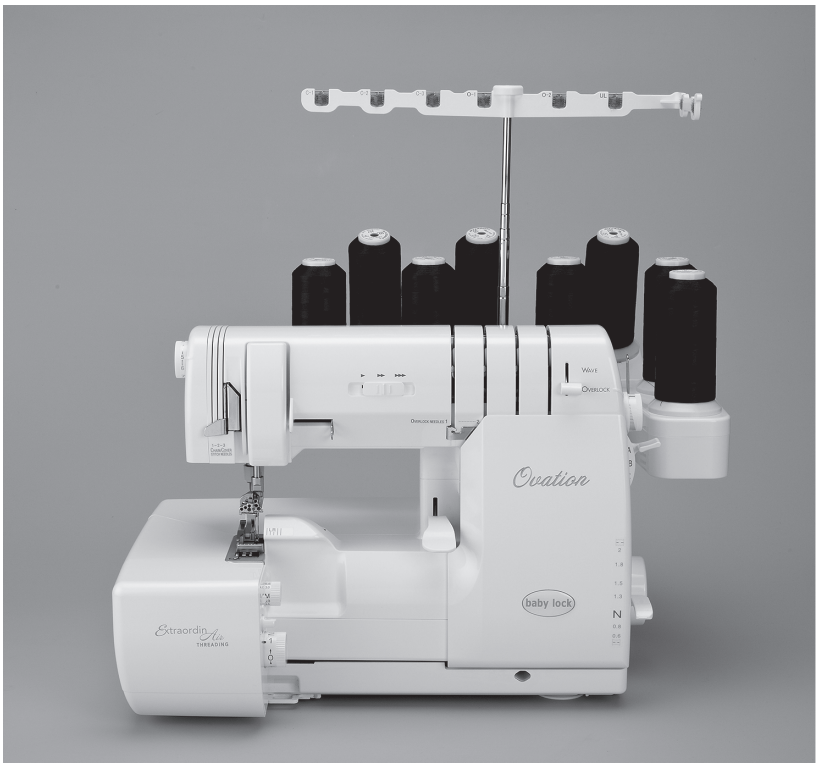

APERCU DE L'Ovation

1. Poignée
2. Cadran de tension des aiguilles de chaînette/recouvrement
3. Cadran de réglage de la pression du pied
4. Coupe-fil intégré
5. Vis de fixation du guide courtepointe
6. Levier de dégagement du pied presseur
7. Pince aiguille
8. Fenêtre pour la mise en place des aiguilles
9. Vis serre-aiguille
10. Pied presseur à mise en place rapide
11. Plaque aiguille
12. Lame supérieure
13. Cadran de réglage de la largeur du point
14. Capot latéral
15. Bouton de verrouillage du couteau
16. Cadran de réglage de la longueur dupoint/point roulotté
17. Capot du couteau
18. Tiroir ramasse aiguille
19. Capot frontal
20. Ouverture pour genouillère
21. Levier d'enfilage
22. Contournement du guide fil
23. Levier de réglage du différentiel
24. Volant manuel
25. Prise de la pédale
26. Réceptacle du cordon d'alimentation
27. Interrupteur électrique
28. Bouton d'enfilage
29. Passe-fil du boucleur de chaînette
30. Passe-fil du boucleur inférieur
31. Passe-fil du boucleur supérieur
32. Compartiment de rangement des accessoires plateau support de fil
33. Sélecteur des points surjet
34. Extension du support de fil
35. Guide-fil télescopique
36. Cadran de tension du boucleur de chaînette/recouvrement
37. Sélecteur de point feston
38. Vis de réglage du fil de boucleur supérieur & inférieur
39. Levier releveur du pied*
40. Levier de positionnement du boucleur supérieur
41. Contrôle de la vitesse de couture
42. Convertisseur à 2 fils

* En relevant le pied presseur, les tensions s' ouvrent automatiquement.

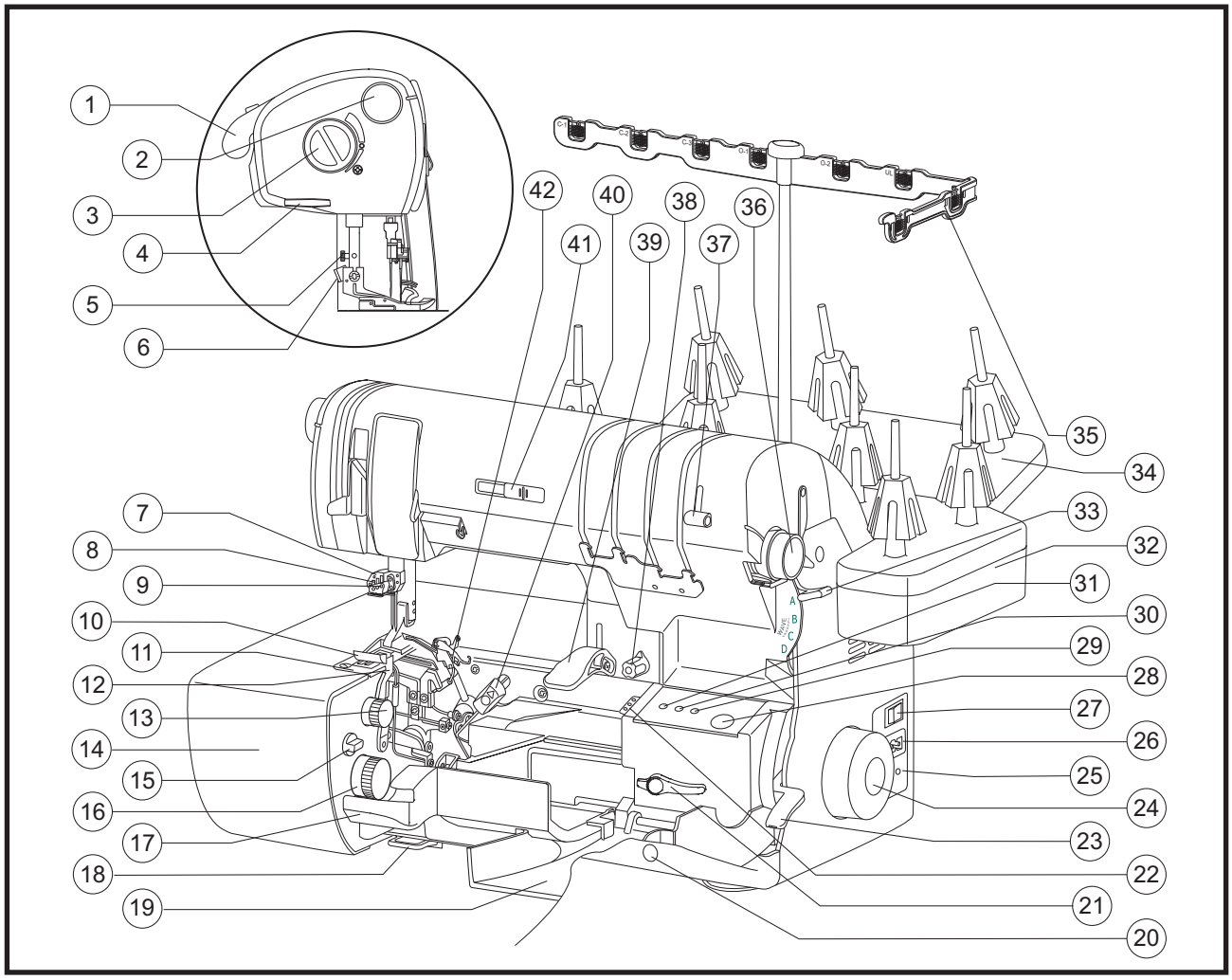

ACCESSOIRES

Votre BABY LOCK Ovation possède un compartiment de rangement intégré pour les accessoires. Pour l´ouvrir, déplacer le couvercle vers la droite et vous accéderez aux accessoires décrits ci-après. Les autres se trouvent dans l´emballage d´origine de la machine ou dans le sachet auxiliaire.

Accessoires	Nombre inclus	Emplacement
1. Manuel d'instructions	1	Emballage d'origine
2. Tableau de référence rapide pour l´enfilage	1	Emballage d'origine
3. Cordon d'alimentation	1	Emballage d'origine
4. Pédale	1	Emballage d'origine
5. Table de travail pour le point de recouvrement/chaînette	1	Emballage d'origine
6. Vis guide de fixation pour table de couture	2	Avec table de couture
7. Boite d'aiguilles assorties Organ ELx705CF	1	Compartiment
8. Brosse/support de mise en place de l´aiguille	1	Compartiment
9. Enfileur d'aiguille	1	Compartiment
10. Tournevis de type "allen"	1	Compartiment
11. Pinces	1	Compartiment
12. Couteau supérieur de rechange	1	Compartiment
13. Tournevis	1	Sachet
14. Outil d'enfilage manuel du boucleur	1	Sachet
15. Filet de bobine	8	Sachet
16. Disque support éponge de bobine de fil	8	Sachet
17. Disque d´arrêt de bobine de fil	8	Sachet
18. Housse	1	Emballage d'origine
19. Disque pour porte-bobine (large)	2	Sachet
20. Support de cône de fil	8	Sur la machine
21. Genouillère	1	Emballage d'origine

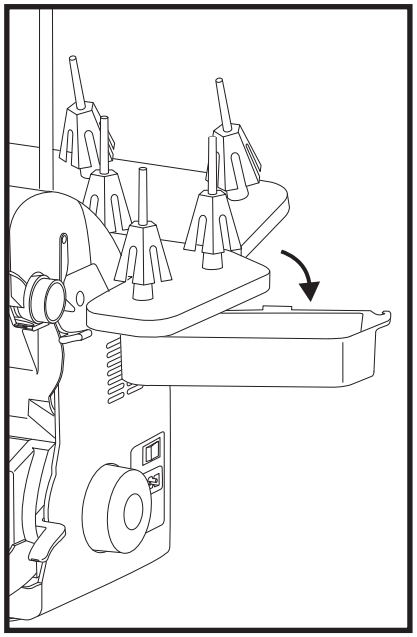

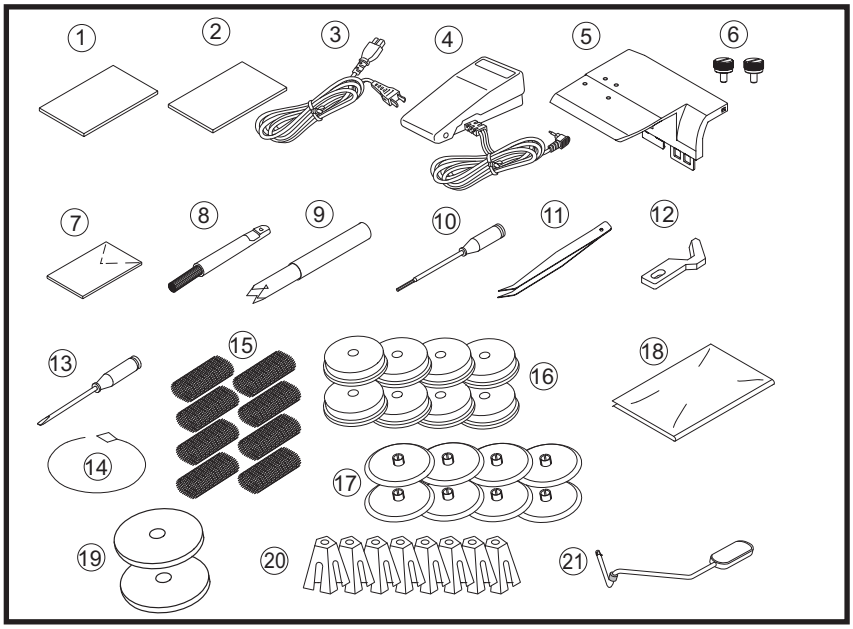

AIGUILLES

Votre BABY LOCK Ovation est équipée d´origine d´aiguilles ELx705CF de marque Organ ou Schmetz et de taille 90. Ce sont les plus adaptées pour les matières moyennes et épaisses. Pour les tissus fins, il est conseillé de mettre des aiguilles de 80, toujours de type ELx705CF. L'aiguille ELx705CF a un dessin particulier avec une pointe semi arrondie qui convient particulièrement aux mailles et tricots. Ce type d´aiguille est indispensable pour une couture chaînette/recouvrement parfaite.

FILS

Tous les types de fils peuvent être employés sur votre BABY LOCK, cependant, les fils 100% polyester à longue fibre, enroulés sur cône. donneront de meilleures et plus régulières performances. Les fils devant passer par plusieurs guide-fils à grande vitesse, ils doivent être de grosseur uniforme, solides et avoir peu de peluches.

Les fils de coton de bonne qualité et les fil de coton mercerisé (polyester couvert de coton) cousent correctement mais produisent plus de peluches, vous obligeant à nettoyer plus souvent la machine. Ils peuvent convenir pour le surjet et la couture courante mais sont trop cassants et rêches pour l´ourlet roulotté. Les défauts dûs à ce type de fil sont des casses fréquentes de fil et des effets de tension inattendus.

Les fils d'autres fibres et grosseur peuvent être utilisés en fonction de leur résistance et épaisseur. Il est nécessaire de faire des essais afin de contrôler leur tenue à l'enfilage et à la couture. La surjeteuse permet ainsi l'emploi de tout type de matière (fil mousse, laine, soie, métallique, etc.) à la condition que vos essais aient été concluants et qu´ils puissent s'enfiler correctement !

Important : Pour exploiter au mieux les performances fantastiques de votre BABY LOCK Ovation, il est recommandé d´utiliser des fils 100% polyester à longue fibre. Les marques recommandées sont Maxi-Lock et Metrosene(Mettler). Ces fils donneront aussi de meilleurs résultats combinés avec les fils décoratifs pour les coutures fantaisie.

ACCESSOIRES OPTIONNELS

ACCESSOIRES OPTIONELS POUR LE SURJET

Pied à perler	B5002-04A-C-E
Pied à ourlet invisible	B5002S06A-E
Pied élastique	B5002S09A-E
Pied applicateur de dentelles	B5002S08A-E
Pied passepoil / 5mm	B5002-05A-C-E
Pied fronceur	B5002S07A-E
Pied transparent	B5002S14A
Pied pour couture courbe	M0-36034

ACCESSOIRES OPTIONNELS POUR LE RECOUVREMENT/CHAINETTE

Guide passant de ceinture 19mm (3/4")	B0421S12A-E
Guide passant de ceinture 38mm (1-1/2")	B0421S11A-E
Pied à recouvrir	B5002S10B
Bordure biais à pliure double 28mm (1-1/8")	B0421S03A
Bordure biais à pliure double 36mm (1-3/8")	B0421S02A
Guide Tissu	M0-70A09
Ourleur simple 7,5mm (1/4")	B0421S07A
Ourleur simple 13mm (1/2")	B0421S06A
Ourleur rabatteur simple 7,5mm (1/4")	B0421S10A
Ourleur rabatteur simple 16mm (5/8")	B0421S08A
Ourleur rabatteur simple 25mm (1")	B0421S09A
Bordure biais à pliure simple 28mm (1-1/8")	B0421S04A
Bordure biais à pliure simple 40mm (1-5/8")	B0421S05A

AUTRE ACCESSOIRE EN OPTION

Ramasse charpie	900N

INSTALLATION DE VOTRE OVATION

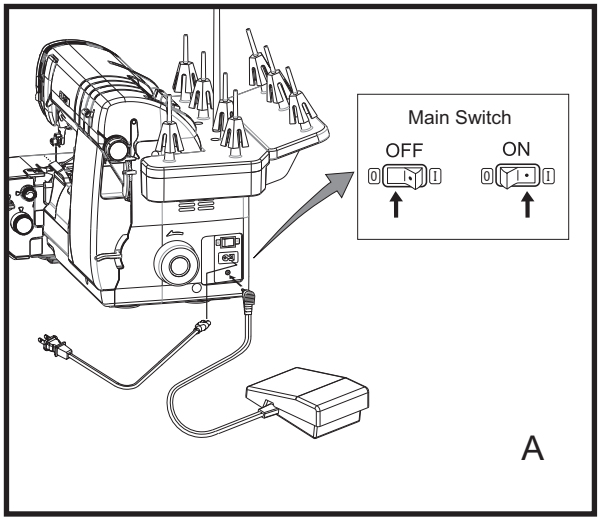

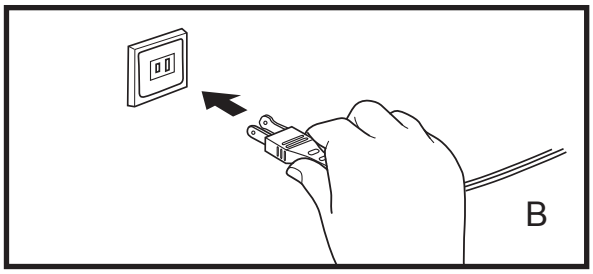

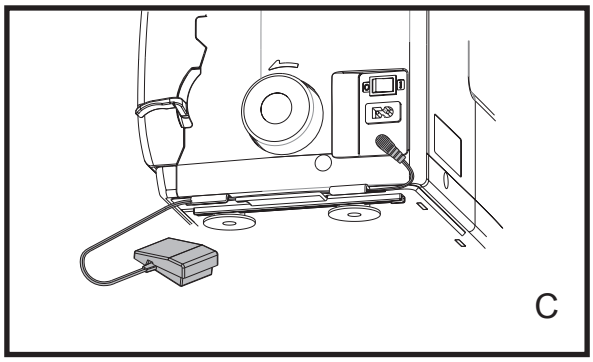

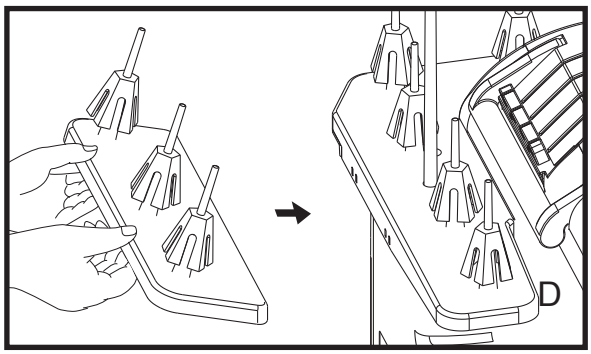

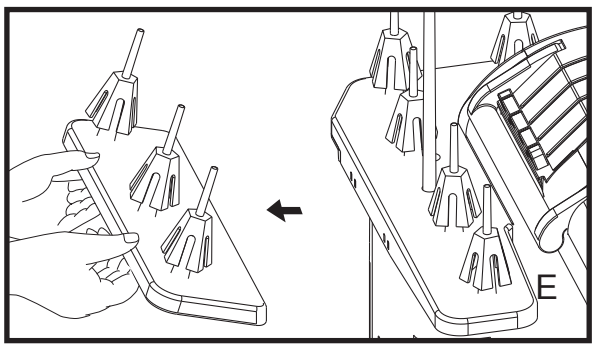

I. Retirer la machine de son carton
Après avoir retirer les matériaux d'emballage du carton, levez doucement votre surjeteuse BABY LOCK en l'attrapant par la poignée sur le dessus de la machine. Placez la machine sur une table de couture ou une autre surface plane et stable qui procure un espace de travail conséquent sur la gauche. Placez le rhéostat de vitesse sous la table.

2. Branchement de la machine
Avant de brancher l'alimentation électrique assurez-vous que la tension et la fréquence indiquées sur la
machine est conforme à votre installation électrique.
Une fois la surjeteuse éteinte insérez l'embout de du cordon de la pédale et le cordon d'alimentation à leurs connecteurs désignés. (fig.A)
Puis branchez le cordon d'alimentation à la prise murale.
Toujours couper le courant lorsque la machine n'est pas utilisée. (fig.A)
Pédale disponible YC-485EC ou 4C-333C.

3. Rhéostat de vitesse
La vitesse de couture est déterminée par la pression exercée sur le rhéostat. Lorsque vous n'utilisez pas la machine, ne laissez jamais votre pied ou un autre objet, sur le rhéostat qui s'échaufferait, pourrait démarrer subitement et endommager gravement le moteur.
Posez le cordon d'alimentation de la pédale dans le canal situé sur le coté inférieur droit de la surjeteuse. (fig.C)

4. Porte bobine auxiliaire

Pour mettre en place le porte bobine auxiliaire :
Placez les ergots dans les rainures à l'arrière du porte bobine principal.
Poussez ensuite jusqu'à se qu'il soit bien fixé (fig. D).

5. Prise de courant polarisée

Cet appareil est muni d'une prise de courant polarisée (Une lame est plus large que l'autre). Afin de réduire les risques de choque électrique, cette fiche d'alimentation est conçue pour s'intégrer à une prise électrique dans un seul sens. Si la prise ne s'adapte pas parfaitement, inversez-la. Si le problème persiste, veuillez contacter un électricien qualifié afin de faire changer votre prise de courant. Ne pas modifier la prise d'aucune façon.

Pour le retirer :

Soulevez l'arrière du porte bobine auxiliaire avec les deux mains. Soulevez-le vers le dessus puis vers l'arrière pour le détacher du porte bobine principal(fig. E).

5. Positionner le guide fils télescopique
Levez le guide fils télescopique dans sa position la plus haute. Tournez doucement son axe de gauche à droite jusqu'à ce que chaque section soit enclenchée (avec un petit “click” sonore) (Fig. F).

6. Ouvrir le capot avant
Placez votre pouce en haut à droite du capot et baissez-le afin d’accéder au capot des couteaux. (fig G)

7. Ouvrir le capot des couteaux
Placez votre pouce contre le capot et faites-le coulisser vers la droite. En tirant celui-ci vers le bas, vous l’abaisserez, ainsi, vous accéderez aux couteaux, boucleurs et guide-fils. (fig H)

Remarque: Le capot avant doit être ouvert d'ouvrir le couvercle de la lame de coupe.

Votre machine est préréglée pour coudre un surjet avec un point de chaînette. La lame supérieure est engagée pour réduire pour réduire le tissu pendant la couture. Bien sûr, vous pouvez choisir d'activer ou de déactiver la lame de coupe. Vous pouvez changer le couvercle de la lame à la table de couture et de verrouiller le boucleur supérieur vers le bas lorsque vous cousez seulement le point chaînette.

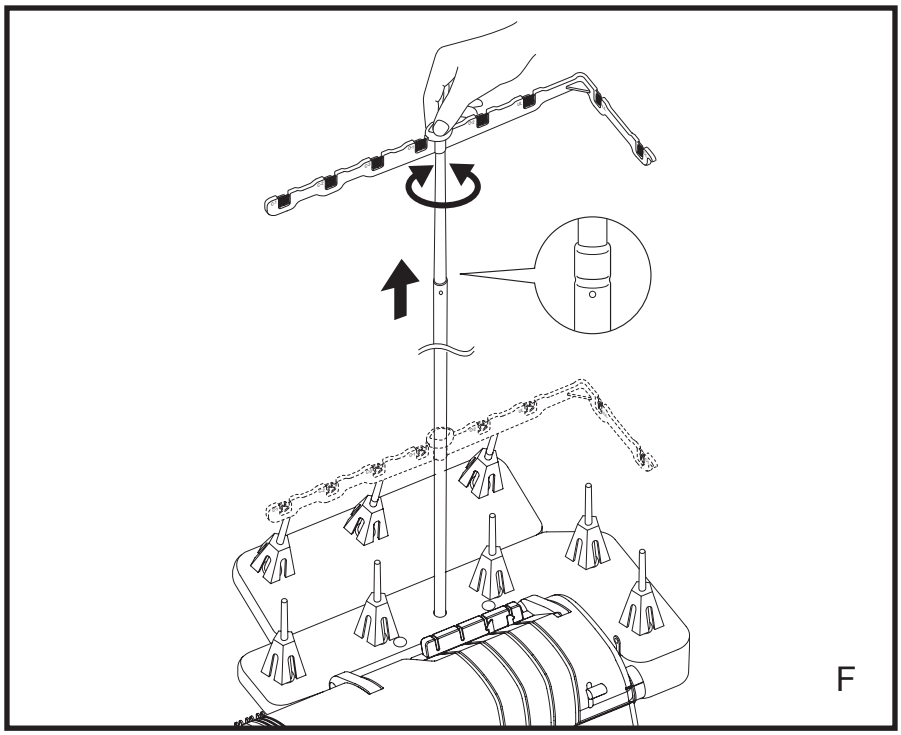

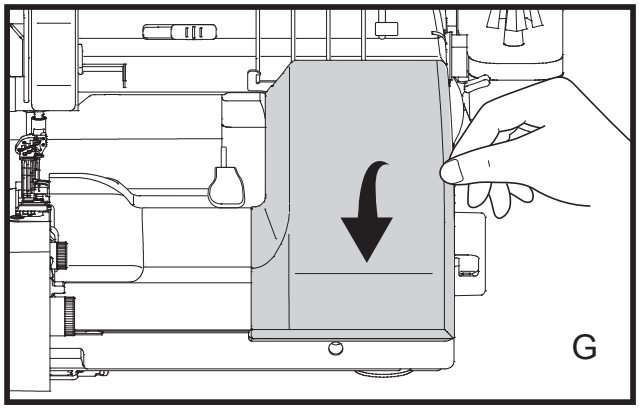

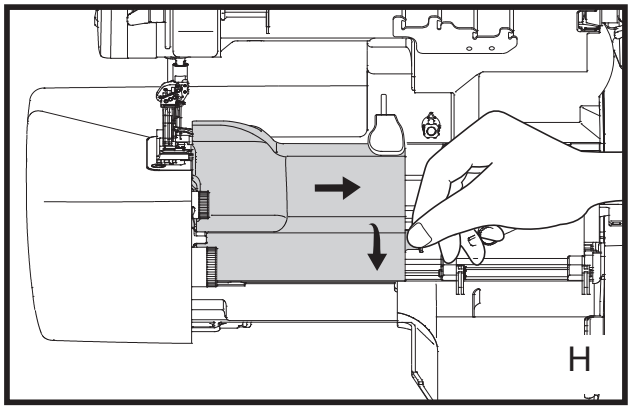

VERROUILLAGE DE LA COUPE

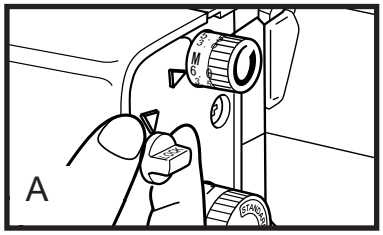

Pour verrouiller le couteau en position basse (sans coupe):
Tournez le bouton dans le sens des aiguilles d'une montre à 180º jusqu'à voir “LOCK” au-dessus.
Le couteau restera sous la plaque aiguille pour vos travaux sans coupe (Fig. A).

Pour remettre la coupe :
Tournez le bouton d'un demi-tour vers vous. Le couteau remontera automatiquement lors du démarrage de la machine.

LEVIER DE POSITIONNEMENT DU BOUCLEUR SUPÉRIEUR

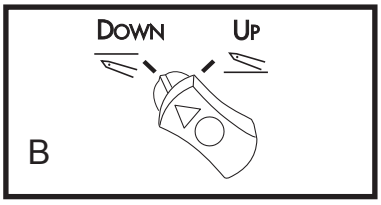

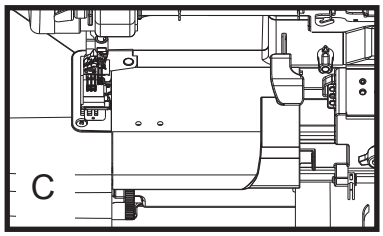

Lorsque vous changez de type de point entre le surjet et le point de chaînette/recouvrement, vous devez obligatoirement changer aussi la position du boucleur supérieur vers “BAS” (“DOWN”) avant de refermer la table de travail.

a) Tournez le volant de la machine jusqu'à ce que le boucleur supérieur soit en position basse
b) Changez le levier de positionnement du boucleur en le plaçant vers “DOWN” (Fig.B).
c) Refermez la porte de la table de travail puis le capot frontal (Fig.C).

Remarque: Assurez-vous que le levier du boucleur supérieur est préalablement à la position « UP » lors du verrouillage de la machine pour l’enfilage de ce dernier.

CAPOT DES COUTEAUX ET TABLE DE TRAVAIL

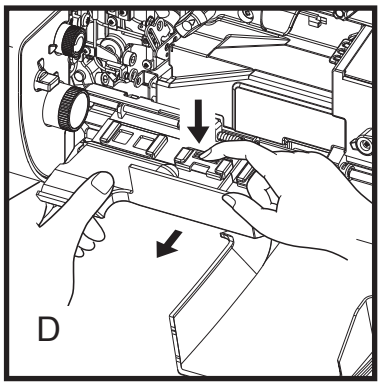

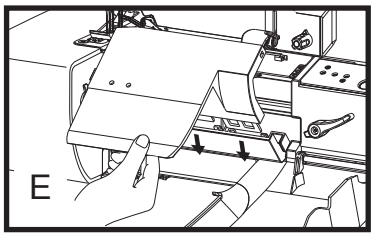

Pour utiliser la table de couture pour chaînette/ourlet couvert vous devrez changer le couvercle de la lame de coupe comme suit:
a) Ouvrez le panneau frontal et le couvercle de la lame de coupe (page 9, fig.Get H)
b) Appuyez sur la pression central et tirez doucement vers vous pour détacher le protège lame (fig. D) puis enclenchez la table de couture en place. (fig. E)
c) Dégagez le boucleur supérieur en tournant le bouton de réglage du boucleur supérieur vers la position «Down». (fig. B)
d) Tournez la molette de réglage de la largeur du point à 3,0
e) Pour fermer le panneau de la table de couture, relevez en position haute et glissez vers la gauche, plaçant la patte de la table sous la plaque aiguille. (fig.E)
f) Fermez le panneau frontal.

Remarque: Même si vous n'utilisez pas la lame avec votre table de couture, le cadran de réglage doit être déplacé à son plus bas de la table afin de s'ajuster contre la plaque aiguille.

COUPE-FIL

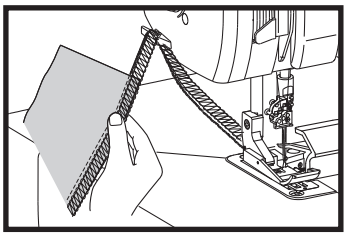

Il y a un coupe-fil intégré à la gauche de la machine. A la fin de la couture, sortez la chaînette du tissu en continuant d'actionner la machine sur 15 cm environ.
Prenez la chaînette restante de la main gauche et ramenez-la d´arrière vers l'avant par le coupe-fil.

RÉGLAGE DE LA PRESSION DU PIED

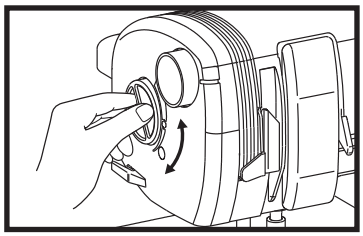

La pression du pied-de-biche a été préréglé à l'usine et a rarement besoin d'ajustement.
Cependant si vous souhaitez la modifier, diminuez alors la pression pour les tissus épais ou augmenter la pression pour les tissus fins afin de faciliter l'entraînement sous le pied. Tournez la molette de pression située au coté gauche de la machine.
Pour augmenter la pression, tournez la molette en sens contraire des aiguilles d'une montre.
Pour la diminuer, tournez la molette dans le sens des aiguilles d'une montre.

MISE EN PLACE DU PIED PRESSEUR

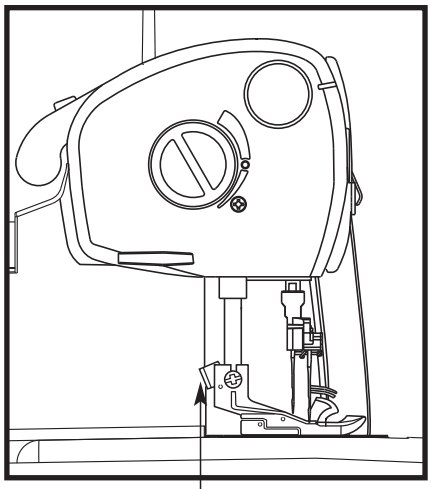

Bouton du pied presseur

L´Ovation possède un pied presseur à enclenchement rapide.

Pour le retirer :
1. Relevez le pied presseur.
2. Abaissez le bouton du couteau.
3. Relevez les aiguilles dans leur position la plus haute.
4. Poussez le bouton situé à l'arrière du support du pied.
5. Tournez délicatement le pied dans le sens horaire sur 90º;
6. Amenez le pied vers l'arrière pour l'enlever.

Pour le remplacer :
1. Relevez le pied presseur.
2. Abaissez le bouton du couteau.
3. Relevez les aiguilles dans leur position la plus haute.
4. Glissez le pied de la gauche vers la droite.
5. Alignez la barrette du pied avec la fente situé sous le support.
6. Abaissez le pied afin qu'il s'enclenche dans son support.

Le pied presseur qui est livré d'origine avec votre Ovation possède un guide intégré pour les bandes élastiques ou rubans. Insérez celui-ci dans l'encoche prévue à l'avant du pied, puis sous la semelle du pied (voir page 70 pour plus d´explications).

Les marques indicatives gravées sur l'avant du pied sont des guides d'alignement de la couture. Elles indiquent les positions des aiguilles afin de vous aider à guider votre tissu plus aisément.

LONGUEUR DU POINT / OURLET ROULOTTÉ

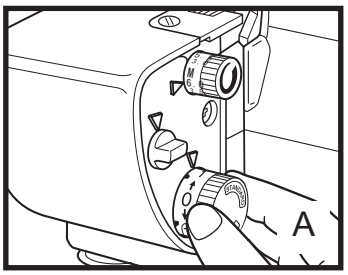

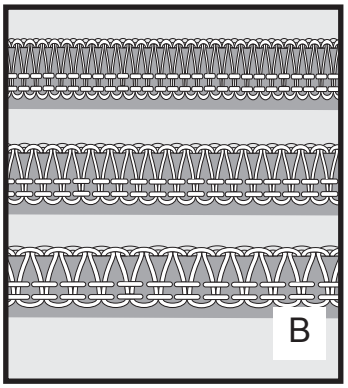

Le bouton d'ajustement de longueur de point de l'ourlet roulé est placé de façon pratique au côté gauche du volet frontal, près de la plaque du bas (A). Le bouton montre deux portées de rangement de longueur de point, les deux numérotés à partir de 0,75, pour le point le plus court, jusqu'à 4 pour le point le plus long.
Comme le bouton l'indique, une portée est pour le surjet normal et une est pour roulotté ou point étroit. Tournez simplement le bouton pour alignement du point désiré avec l'indicateur de la machine. Une longueur de point de 3 mm ou de 10 points par pouce est idéale pour coudre la plupart des tissus. Pour bordure et couture des tissus très légers, ou pour rouler les bordures (voir page 33), vous pouvez souhaiter un point plus petit. Quand vous surjetez des tissus plus épais ou utilisez des applications d'assemblage (fronces), vous pouvez choisir un point plus long (B).
Remarque: 0,75 mm se trouve entre les 0 et 1 sur le deux zones standard et roulotté.

LARGEUR DU POINT

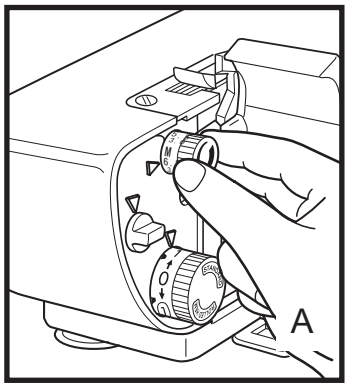

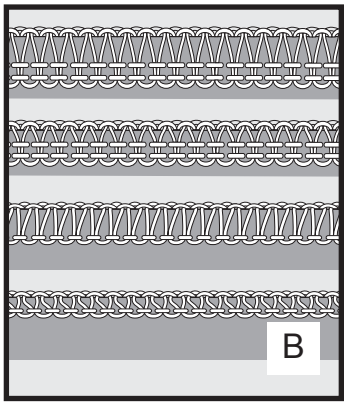

Le bouton de réglage de la largeur du point est placé juste au dessus de celui de la longueur du point (fig. A). Le bouton présente deux types de chiffres, indiquant deux gammes pour l´utilisation des points de surjets. Le chiffre le plus gros situé à la fin de la zone de réglage, 5,5 et 7,5 mm, dénote la largeur de point lorsque l´aiguille de gauche est utilisée (aiguille O-1). Les chiffres les plus petits, 3,0 et 5,0 mm, ne sont applicables qu´avec l'aiguille de droite (O-2) pour le surjet plus étroit à 3 fils. Le réglage "M" (3,5) est utilisé pour le roulotté.

Le réglage de la largeur de point entraîne le déplacement du couteau. Il déplace également le doigt-mailleur plus proche ou plus éloigné afin de soutenir constamment et efficacement le tissu quelque soit le réglage choisi, c´est une exclusivité de BABY LOCK.

Le réglage de largeur du point peut être varié indifféremment sur toute la gamme. Il suffit d´aligner le bouton sur le repère de la machine. Utilisez un réglage plus large pour les lainages aérés. Vous pourrez par contre préférer un point plus étroit pour les mailles, lainages serrés ou les froncages (fig. B).

ENTRAÎNEMENT DIFFÉRENTIEL

Votre surjeteuse Ovation est équipée d'un entraînement du tissu à différentiel, ce qui signifie qu'elle possède deux rangées de griffes d'entraînement, une à l'avant et l'autre à l'arrière, travaillant indépendamment afin d'assurer une couture efficace sur toutes les matières.

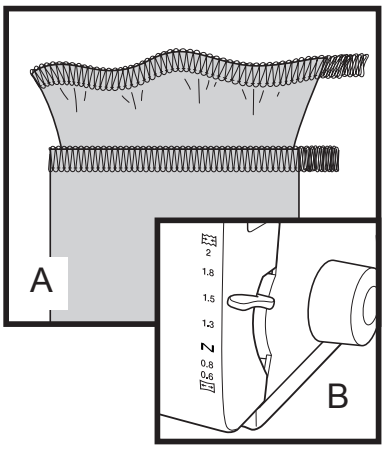

Lorsque le levier du différentiel, situé à la droite de la machine vue de front, est réglé sur "N" pour un entraînement normal, les griffes d'entraînement se déplacent sur la même distance. C'est le réglage type pour la plupart des tissus et applications.

Lorsque le levier est placé au-dessus de "N" (Fig. B), la griffe avant entraînera plus de tissu que celle arrière. Ceci parce que le mouvement est plus long à l'avant qu'à l'arrière. Le résultat est que le tissu est retenu ou compressé, comme l'indique le schéma sur la machine. Cela élimine les ondulations dans les matières élastiques ou les découpages des tissus cousus sur leur biais (Fig. A).

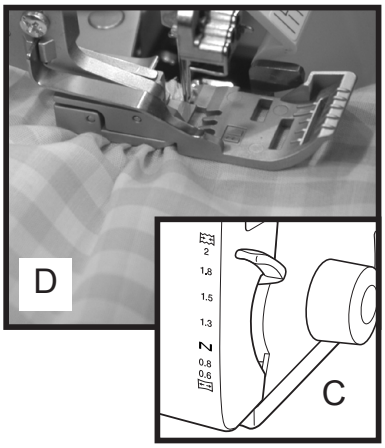

Au réglage maximal de 2,0 (Fig. C), l'entraînement différentiel peut froncer un tissu léger pour presque doubler son entraînement (Fig. D).

La griffe frontale est alors réglée pour entraîner deux fois plus que celle arrière. A fin de maximaliser les effets de fronces, utilisez le réglage de longueur de point maximal. Tenez compte que l'épaisseur du tissu affecte énormément l'effet du froncage, aussi est-il recommandé d'effectuer des essais en fonction des résultats souhaités.

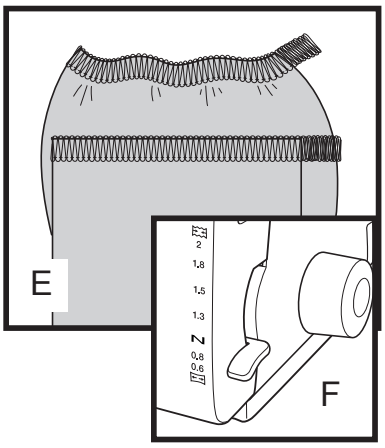

Lorsque le levier du différentiel est placé en-dessous de "N"(Fig. F), la griffe avant se déplace en un mouvement plus court de celle arrière. Ce réglage permet d'étirer le tissu pendant sa couture, permettant de prévenir les plis sur les matières légères (Fig. E) ainsi qu'une élasticité plus grande pour les vêtements de bains ou de sport, et permet aussi de créer des ourlets "laitue" (voir page 33).

SYSTEME D'ALIMENTATION AUTOMATIQUE DU FIL

La BABY LOCK Ovation révolutionne la façon d'utiliser une surjeteuse par son système exclusif d'alimentation automatique du fil. Fini le réglage manuel et laborieux des tensions en fonction du type de point et de matière à coudre. Il suffit désormais de sélectionner le type de point voulu et l'Ovation alimentera automatiquement le montant exact de fil pour les aiguilles, les boucleurs et les guide-fils afin de former un point parfait en toutes circonstances.

LEVIER SÉLECTEUR DU POINT

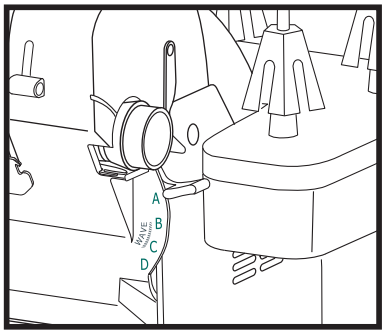

Le levier sélecteur du point qui contrôle ainsi le système de tensions automatiques est situé sur le côté droit de la machine. Sélectionnez le réglage approprié, A, B, C, ou D.

A - pour les points surjet utilisant l'aiguille gauche (O-1) (ou les deux) et une tension égale des boucleurs.
B - pour les points surjet utilisant l'aiguille droite (O-2) et une tension égale des boucleurs.
C - pour les ourlets étroits avec une faible longueur de point et une tension égale des boucleurs.
D - pour les points réclamant une plus grande tension du boucleur inférieur (ourlet roulotté par exemple).
Pour les meilleurs résultats utiliser le sélecteur de points à B ou C pour un point Wave.

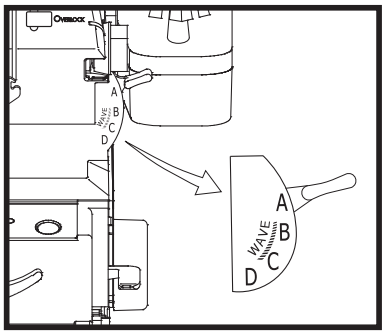

SÉLECTEUR POINT FESTON

Le sélecteur de point feston indique "OVERLOCK" et "WAVE". Sélectionner "OVERLOCK" pour un surjet normal.
Sélectionner "WAVE" pour le point feston.

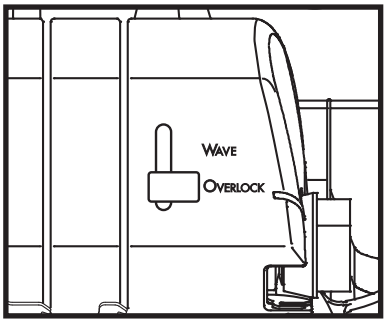

CAPOT LATÉRAL

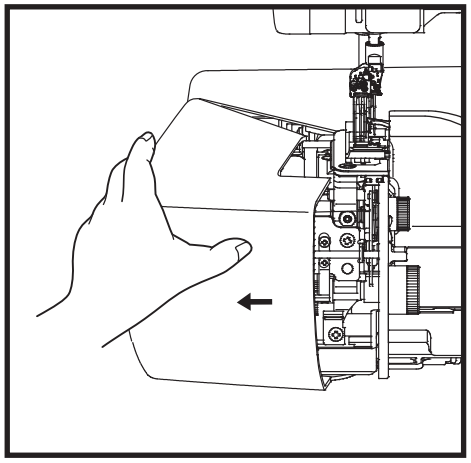

Ouvrez le capot latéral gauche pour un accès plus facile lors de l'enfilage du boucleur de chaînette.
Refermez-le toujours avant de coudre.

BOUTONS DE RÉGLAGE DES TENSIONS DE CHAÎNETTE / RECOUVREMENT

Le système de tension des points de recouvrement et de chaînette est complètement indépendant de celui utilisé pour les points de surjet. Au contraire des tensions des points surjet, les tensions des aiguilles et du boucleur de chaînette/recouvrement sont réglées par des boutons situés sur les deux côtés de votre Evolution.

TENSION D´AIGUILLE

Le bouton de réglage de la tension d'aiguille est situé sur le haut à gauche de la machine. Un seul bouton contrôle les tensions des 3 fils d'aiguilles de chaînette/recouvrement. Normalement réglé sur "5", le bouton peut être tourné vers 0 ou 9 pour augmenter ou diminuer la tension de ces fils.
Augmentez la tension en tournant vers des chiffres plus élevés.
Diminuez la tension en tournant vers des chiffres plus petits.
Alignez le numéro choisi avec le trait indicateur situé sur le devant de la machine, près du bouton.

Tension de boucleur

Le bouton de tension du boucleur de chaînette ("chainstitch") est divisé en deux parties – Chaînette et recouvrement ("coverstitch"). Le bouton est placé en haut à droite de la machine. Alignez le réglage choisi avec l'indicateur sur le devant à droite de la machine.

La partie Chaînette du bouton a une tension plus élevée pour la formation du point de chaînette. Sélectionnez la rangée de traits sur le bouton pour le point de chaînette. Plus les traits sont larges, plus la tension est forte.

La partie Recouvrement du bouton a une tension plus faible pour la formation du point de recouvrement, triple ou double, large ou étroit. Sélectionnez la ligne continue sur le bouton de tension. Plus la position est proche de la partie large de l'indicateur, plus la tension est faible.

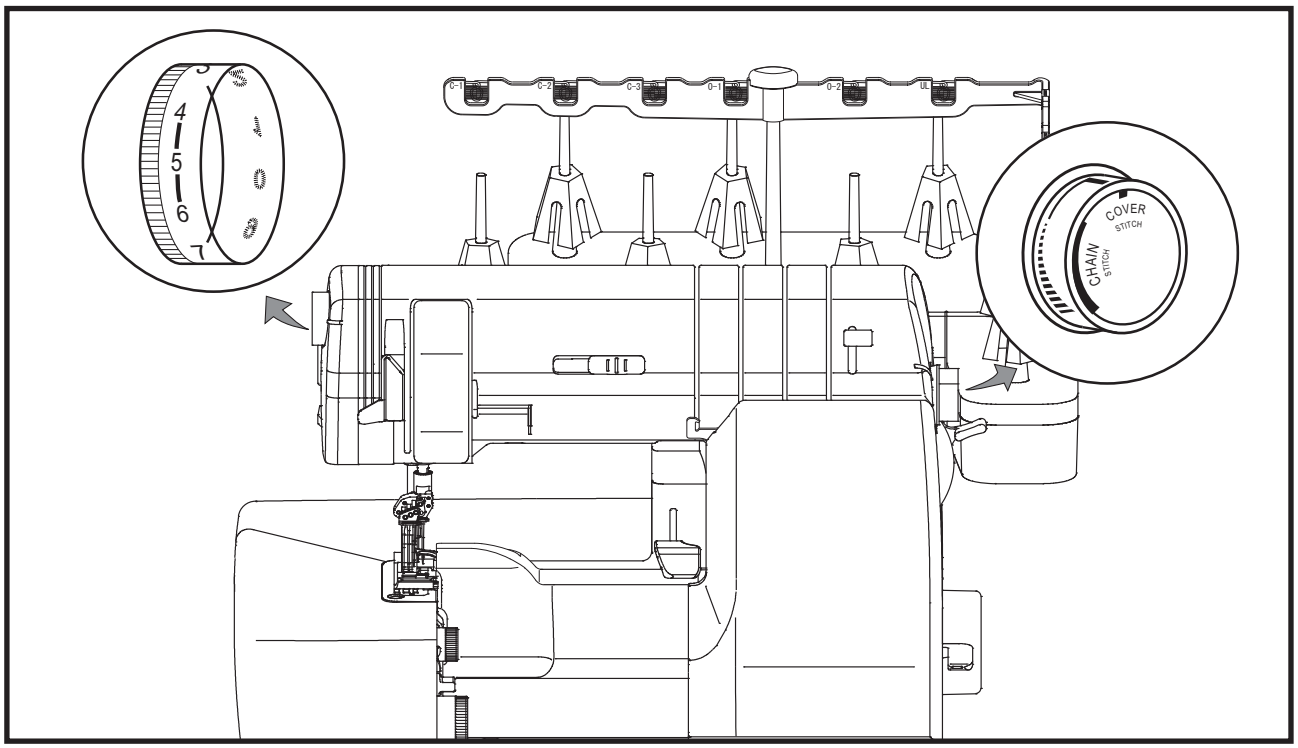

CONVERTISSEUR À 2 FILS

Voici la procédure d'enfilage pour l'utilisation de la machine à deux fils seulement.

1. Ouvrez le capot frontal et celui du couteau, coupez le fil du boucleur supérieur juste au-dessus du guide d'enfilage (Fig. A). Relevez le pied presseur et retirez le bout du fil coupé par le pied. Retirez le fil du boucleur supérieur de la machine.
2. Tournez le volant manuellement pour amener le boucleur supérieur en position la plus basse.
3. Basculez le convertisseur à deux fils vers le haut puis vers la gauche (Fig. B). Insérez son extrémité dans le chas du boucleur supérieur (Fig. C).
4. Refermez les capots frontaux.

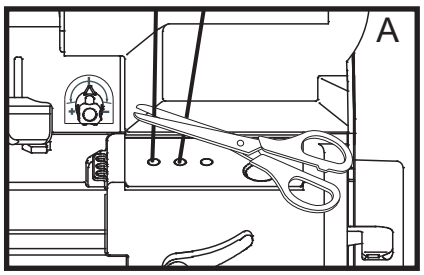

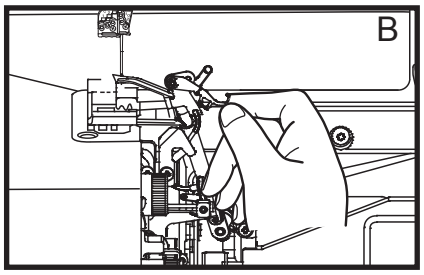

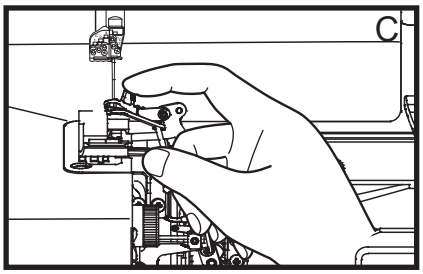

BOUTON DE RÉGLAGE DES FILS DE BOUCLEUR SUPÉRIEUR ET INFÉRIEUR

Avec votre Baby Lock Ovation, la plupart des tissus et des fils ne nécessitent pas de réglages pour pouvoir coudre. Toutefois, un léger réglage du système d'alimentation du boucleur peut être nécessaire pour certains fils ou tissus afin d'accomplir des points parfaits. Augmentez ou diminuez l'alimentation des fils du boucleur à l'aide du bouton de réglage des fils de boucleur supérieur et inférieur. Faites pivoter le bouton de réglage dans le sens des aiguilles d'une montre du bout des doigts afin de resserrer les fils du boucleur de la même manière. Faites pivoter le bouton dans le sens inverse des aiguilles d'une montre pour relâcher les fils de la même manière.

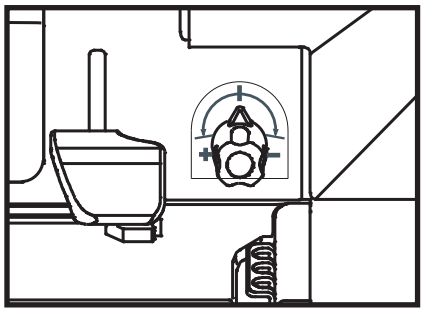

Point idéal

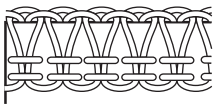

Position standard

Fils de boucleur trop lâches

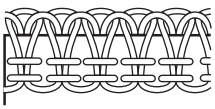

Serrer la vis (+)

Fils de boucleur trop serrés

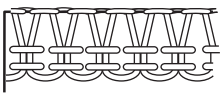

Desserrer la vis (-)

Contrôle de la vitesse de couture

Votre Baby Lock Ovation est équipée d'un régulateur de vitesse.

La machine peut coudre plus rapidement avec la pédale complètememt enfoncée lorsque le curseur du contrôle est déplacé vers la droite et coud plus lentement lorsque le curseur est déplacé vers la gauche.

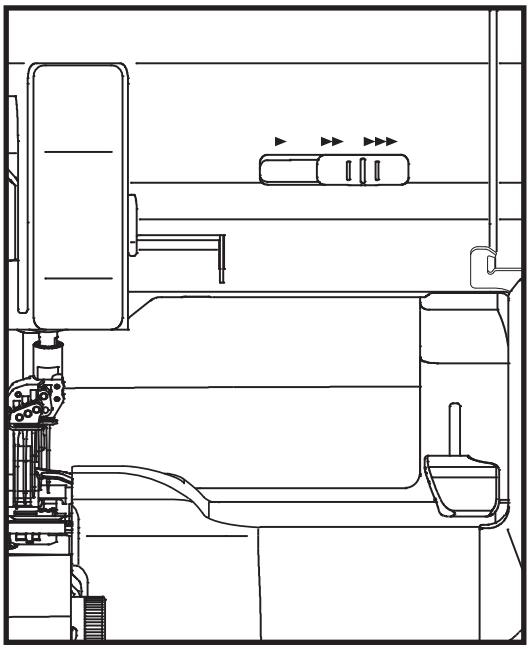

Genouillère

Votre Baby Lock Ovation est équipée d'une genouillère.

À l'aide de votre genou, vous pouvez aisément relever le pied-de-biche ou l'abaisser tout en gardant vos mains libres pour manipuler le tissu.
Alignez les languettes de la genouillère avec les encoches de la prise, puis insérez la genouillère en poussant vers la machine jusqu'à ce qu'elle s'enclenche en place. «Le couvercle protecteur noir de la genouillère» doit être positionné tel qu'illustré ici-bas.

Pour retirer la genouillère placez votre main gauche sur le panneau frontal afin de sécuriser le mouvement et avec la main droite tirez vers vous.

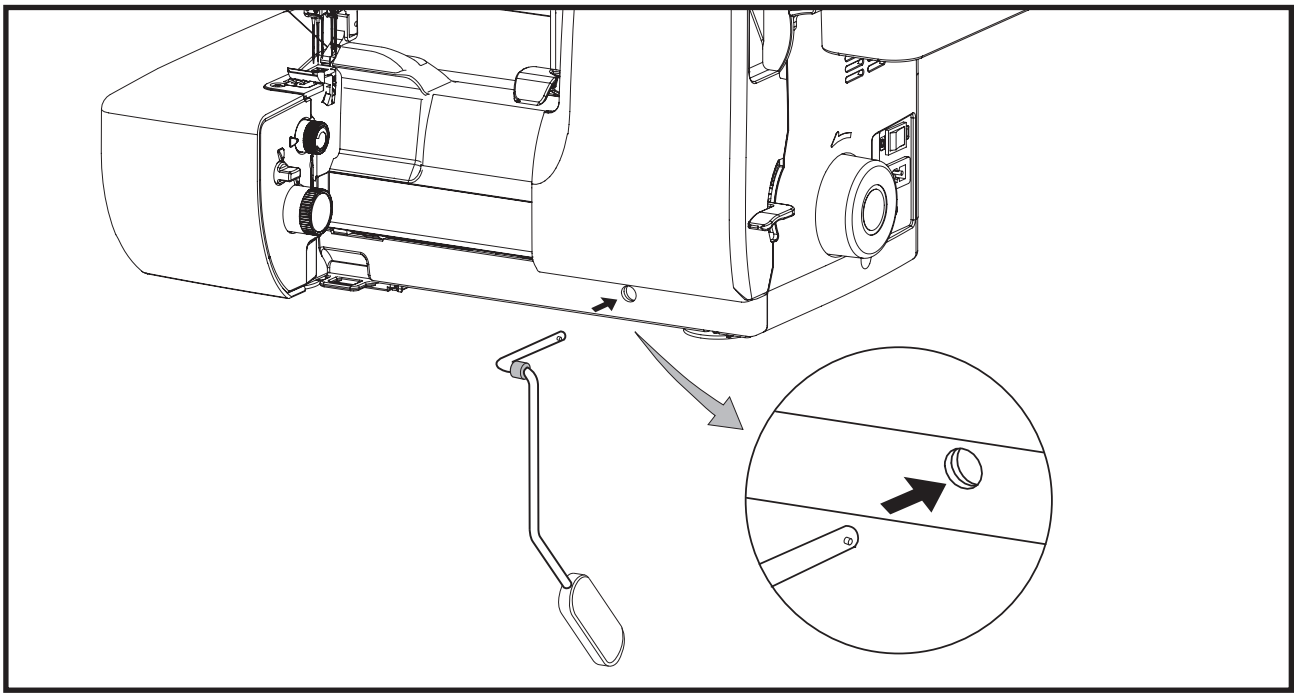

PRÉPARATION A L'ENFILAGE

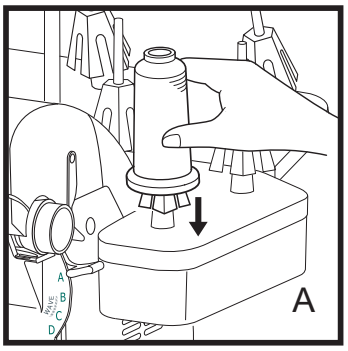

Larges bobines avec supports en cônes

Pour utiliser des fils surjet (en cône), placez le cône bien enfoncé sur le support porte-bobine de votre machine. Lors de la mise en place d'un cône, placez une main sous le porte-bobine afin d'éviter qu'il ne pli. Les portes-bobines sont conçu pour empêcher les fils de s'enrouler, donnant un déroulement constant des fils (fig.A).

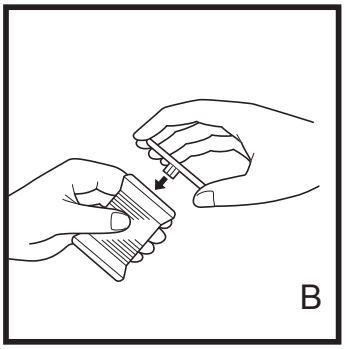

Fil à coudre standard avec couvercle de bobine.

Étant donné que l'alimentation en fils se fait à la verticale sur les surjeteuses, il arrive que le fils s'accroche au contour rugueux des bobines domestiques. Il est donc conseillé d'utiliser les couvercles fournis avec votre surjeteuse. Placer l'encoche de la bobine vers le bas et insérer ensuite le couvercle sur la bobine (fig.B)

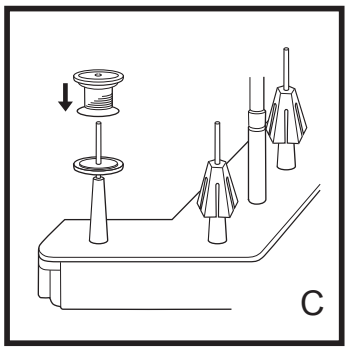

Fil à coudre standard avec disques spongieux et couvercle de bobine.

Pour utiliser des fils standard en petite bobine, utilisez des disques spongieux (sous la bobine, le côté spongieux vers le haut) et les couvercles sur le dessus de la bobine afin d'éviter que le fils ne se casse (fig.C).

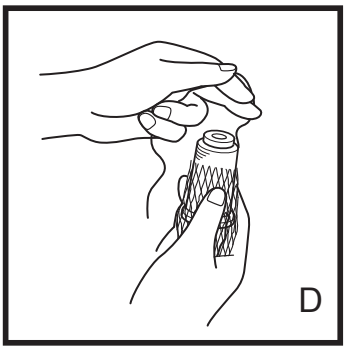

Filet placé sur le fil.

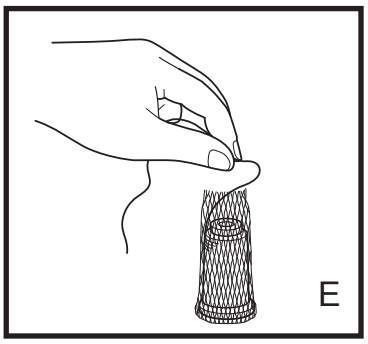

Faire passer le fil à travers le filet.

Pour utiliser des fils décoratif qui ont tendance à se dérouler vers le bas (rayone, soie, nylon, monofil invisible, fil décor), il faut placer dessus des filets en forme de chaussette (fig.D). Tirez le fil vers le haut pour le faire sortir régulièrement (fig.E)

ENFILAGE DE L' Ovation

Votre Baby Lock Ovation est équipé d'un système d'enfilage exclusif « Electronic Extraordin Air Threading System » pour un enfilage simple et rapide des boucleurs de chaînette supérieur et inférieur.
Une pression sur le bouton « Pousser pour enfiler » permettra d' enfiler automatiquement les boucleurs. Il n' est plus nécessaire d' utiliser une pince pour enfiler les guides-fils. Si un fil de boucleur se casse ou vient à manquer, il suffit de l'enfiler à nouveau. Il n'est pas nécessaire de suivre un ordre d'enfilage spécifique.

POSITION D'ENFILAGE POUR ENFILAGE, SUPPORT DE FIL ET TABLEAU DE RÉFÉRENCE DE L'ORIFICE D'ENFILAGE

1. Ouvrez le capot frontal.
2. Relevez le pied presseur pour relâcher tous les fils.
3. Passez le levier d'enfilage de la position de surfilage à la position d'enfilage (fig. A).
4. Faites pivoter le volant de la machine lentement vers vous jusqu'à ce que les tubes passe-fil passent en position de connexion (fig. B).

Remarque : Sauf indication contraire, votre machine Ovation doit être en position verrouillée lors de l'enfilage des boucleurs.

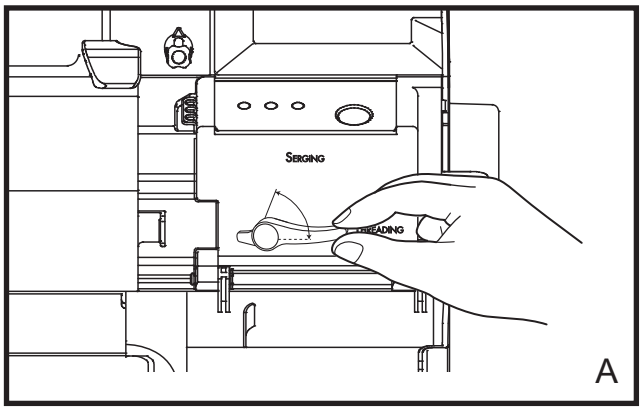

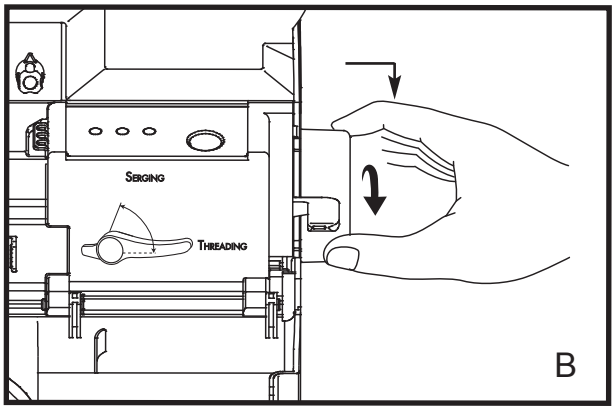

Les guides fil d'antenne, localisés à la base des supports et des ports pour enfilage sont codés pour votre commodité.
Tous les repères de couleur or concernent les fils pour le point recouvrement ou chaînette.

Tous les repères de couleur verte concernent les fils pour le surjet

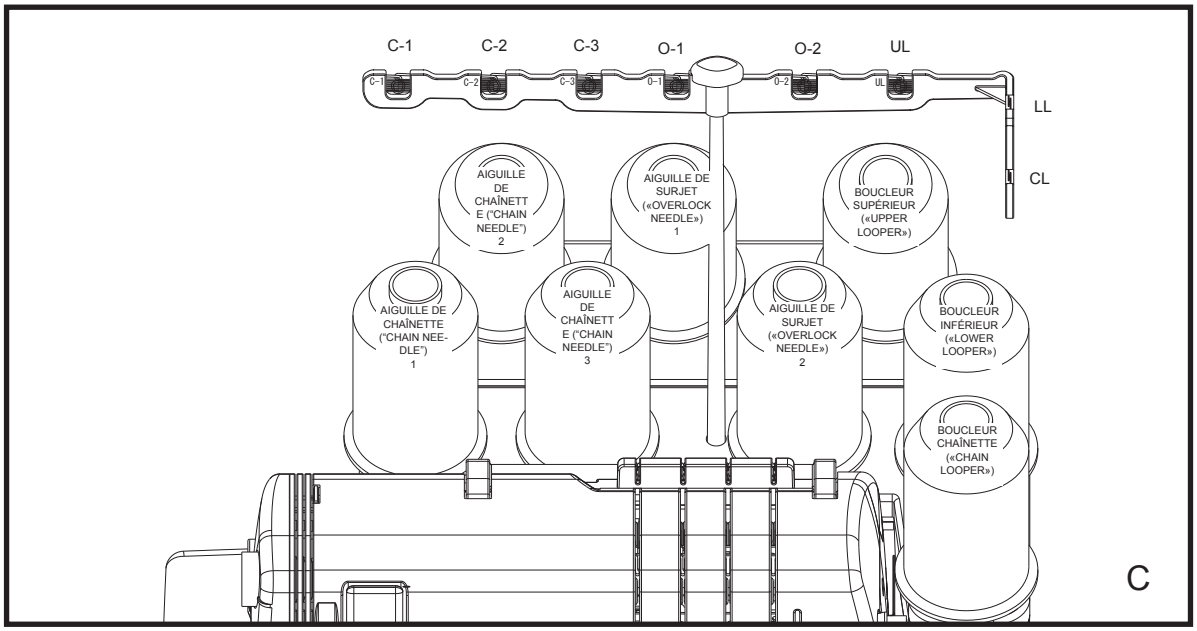

BOUCLEUR INFÉRIEUR

1. Relevez le pied presseur et le levier d'enfilage en position d'enfilage (fig. A page 19).
2. Placez le cône de fil ou la bobine sur la broche porte-bobine du « BOUCLEUR INFÉRIEUR » sur le support de fil. Faites glisser le fil dans le guide-fil à antenne télescopique « LL » directement au-dessus de la bobine (fig. C, page 19). Enclenchez le fil dans le guide-fil « LL » situé en haut de la machine et passez-le à travers la fente située au-dessus du capot frontal (fig. A).
3. Faites passer 56 cm de fil à travers le guide. Insérez l'extrémité du fil dans l'orifice d'enfilage « L », soit environ 1,2 cm. Utilisez, si nécessaire, la pince pour insérer l' extrémité du fil plus facilement (fig. E, page 21).
4. Appuyez sur le bouton d'enfilage (fig. E, page 21). Si le fil ne passe pas à travers le chas du boucleur inférieur d'une seule pression, appuyez à nouveau sur le bouton d'enfilage jusqu'à ce que l'opération réussisse.
5. Fixez le fil 10 cm à partir du chas du boucleur inférieur et laissez-le pendre.
6. Positionnez le levier d'enfilage en position de surfilage.

BOUCLEUR SUPÉRIEUR

1. Positionnez le levier de positionnement du boucleur supérieur en position « UP » (haut). Cf. image ci-dessous pour référence.
2. Relevez le pied presseur et le levier d'enfilage en position d'enfilage (fig. A, page 19).
3. Placez le fil sur la broche porte-bobine du « BOUCLEUR SUPÉRIEUR » sur le support de fil. Faites glisser le fil dans le guide-fil à antenne télescopique « UL » directement au-dessus de la bobine (fig. C, page 19). Enclenchez le fil dans le guide-fil « UL » situé en haut de la machine et passez-le à travers la fente située au-dessus du capot frontal (fig. A).
4. Faites passer 56 cm de fil à travers le guide. Insérez l'extrémité du fil dans l'orifice d'enfilage « U », soit environ 1,2cm. Utilisez, si nécessaire, la pince pour insérer l'extrémité du fil plus facilement (fig. E, page 21).
5. Appuyez sur le bouton d'enfilage (fig. E, page 21). Si le fil ne passe pas à travers le chas du boucleur supérieur d' une seule pression, appuyez à nouveau sur le bouton d' enfilage jusqu' à ce que l'opération réussisse et laissez le fil pendre.
6. Positionnez le levier d'enfilage en position de surfilage.

Remarque : Veillez à ce que le levier de positionnement du boucleur supérieur soit toujours placé en position "UP" (haut) lorsque vous cousez des points de surjet ou des combinés. (fig. B)

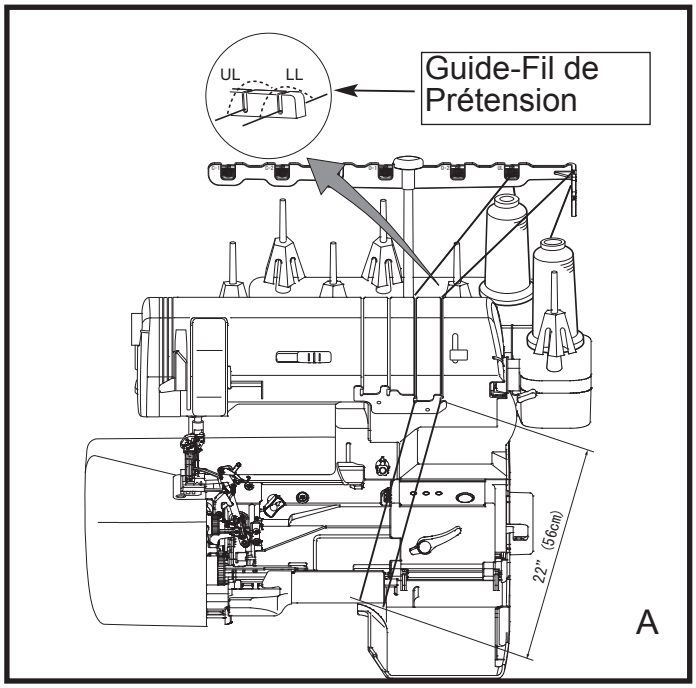

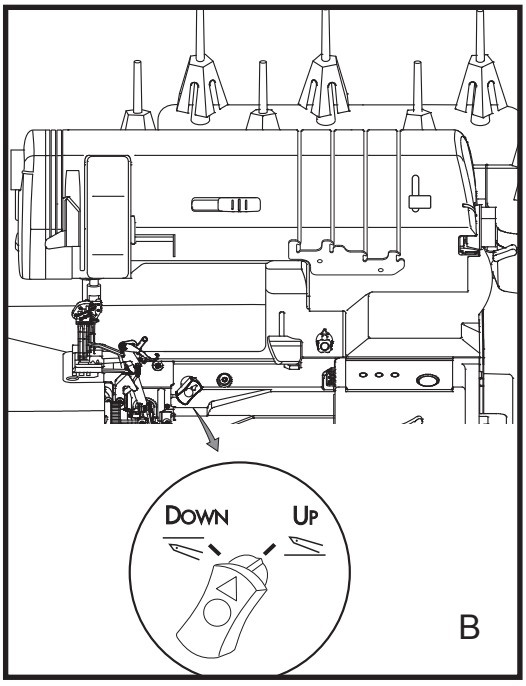

BOUCLEUR DE CHAÎNETTE

1. Relevez le pied presseur, ouvrez le capot frontal et positionnez le levier d'enfilage en position d'enfilage (fig. A, page 19).
2. Placez le levier sélecteur du point en position « D » pour faciliter l'enfilage du cadran de tension du boucleur de chaînette.
3. Placez le cône de fil ou la bobine sur la broche porte-bobine du « BOUCLEUR INFÉRIEUR » Faites glisser le fil dans le prolongement du guide-fil à antenne télescopique « CL » directement au-dessus de la bobine (fig. C, page 19).
4. Insérez le fil à travers le guide au-dessus du cadran de tension du boucleur de chaînette de droite à gauche. Amenez le fil vers l'arrière et sous le guide-fil, puis vers le haut et au-dessus cadran de tension (médaillon de la fig. D).
5. Placez le fil sur le guide sur la partie avant du cadran, puis vers le bas jusqu'à l'orifice d'enfilage du boucleur de chaînette.
6. Faites passer 56 cm de fil et insérer 1,2 cm de fil dans l'orifice d'enfilage du boucleur de chaînette. Utilisez, si nécessaire, la pince pour insérer l'extrémité du fil (fig. E).
7. Appuyez sur le bouton d'enfilage (fig. E). Si le fil ne passe pas à travers le chas du boucleur de chaînette d'une seule pression, appuyez à nouveau sur le bouton d'enfilage jusqu'à ce que l'opération réussisse.
8. Ouvrez le capot latéral vers la gauche pour accéder facilement au fil de boucleur de chaînette dans le réceptacle (fig. F).
9. Coupez un excédent de fil de 10 cm à partir du chas du boucleur de chaînette et laissez-le pendre.
10. Fermez le capot latéral.
11. Positionnez le levier d'enfilage en position de surfilage.

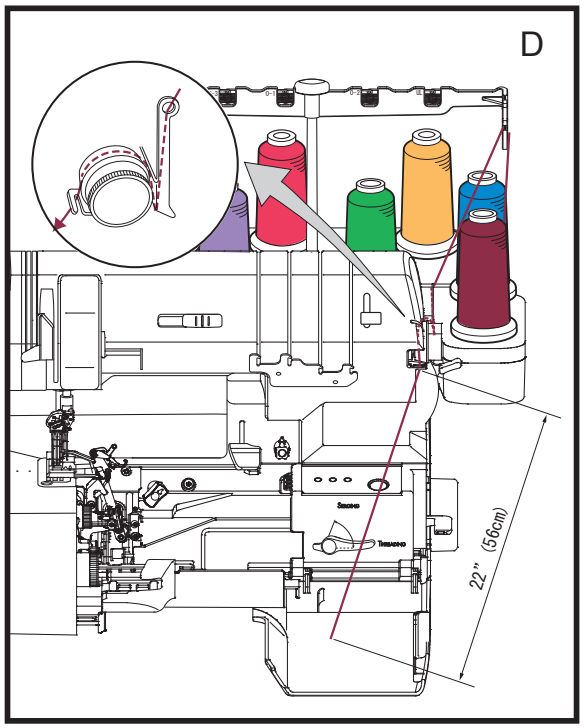

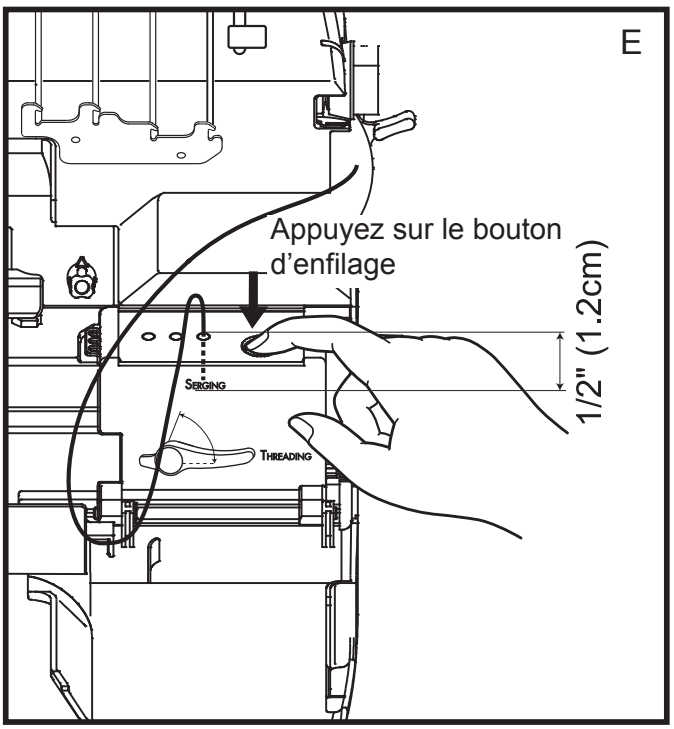

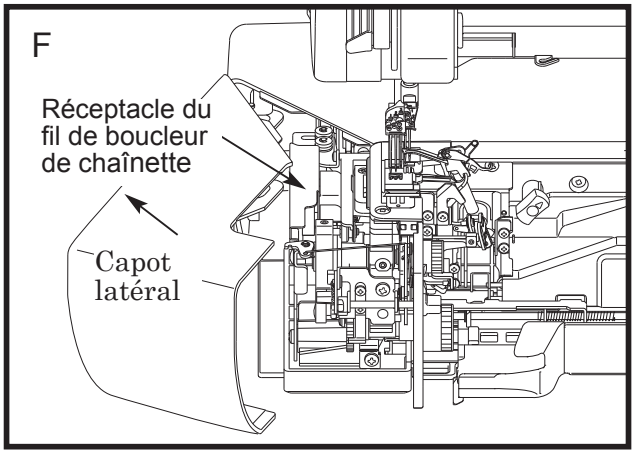

AIGUILLE DE CHAÎNETTE / RECOUVREMENT

Aiguille gauche C-1

1. Relevez le pied presseur et placez le fil sur le porte-bobine marqué “Chain needle 1”. Tirez le fil par l’antenne télescopique “C1” directement depuis la bobine. Regardez le schéma de référence ci-dessous.
2. Amenez le fil vers le bas depuis l’antenne télescopique vers le guide-fil de l’aiguille de chaînette/recouvrement le plus à gauche. Puis insérez le fil dans le ressort C1 puis dans les disques de tension sur l’avant de la machine en descendant, remontez et redescendez le fil par la droite du tendeur de fil.
3. Insérez le fil C1 dans le ressort de pré-tension situé au-dessus de l’aiguille et dans le guide-fil situé en dessous. Regardez bien le schéma ci-dessous pour référence.
4. Avec l’enfileur d’aiguille ou les pinces situés dans le compartiment des accessoires, enfilez l’aiguille C1.

Aiguille centrale C-2

1. Relevez le pied presseur et placez le fil sur le porte-bobine marqué “Chain needle 2”. Effectuez les mêmes passages que pour l’aiguille C1, en les adaptant à l’aiguille C2 et en vous référant au schéma ci-dessous.
2. Veillez à bien dissocier les différents passages dans les guide-fils pour chacun des fils d’aiguille, ce, jusqu’à l’enfilage de l’aiguille C2.

Aiguille droite C-3

1. Relevez le pied presseur et placez le fil sur le porte-bobine marqué “Chain needle 3”. Effectuez les mêmes passages que pour les aiguilles précédentes en les adaptant à l’aiguille C3 en vous référant au schéma ci-dessous.
2. Veillez à bien dissocier les différents passages dans les guide-fils pour chacun des fils d’aiguilles, ce, jusqu’à l’enfilage de l’aiguille C3.
3. Enfilez le fil “C3” dans le guide-fil de pré-tension sur le serre-aiguille puis dans le guide au-dessus de l’aiguille. Regardez les schémas pour référence.
4. Avec l’enfileur d’aiguille ou les pinces de la boîte d’accessoire, enfilez l’aiguille en position “C3”.

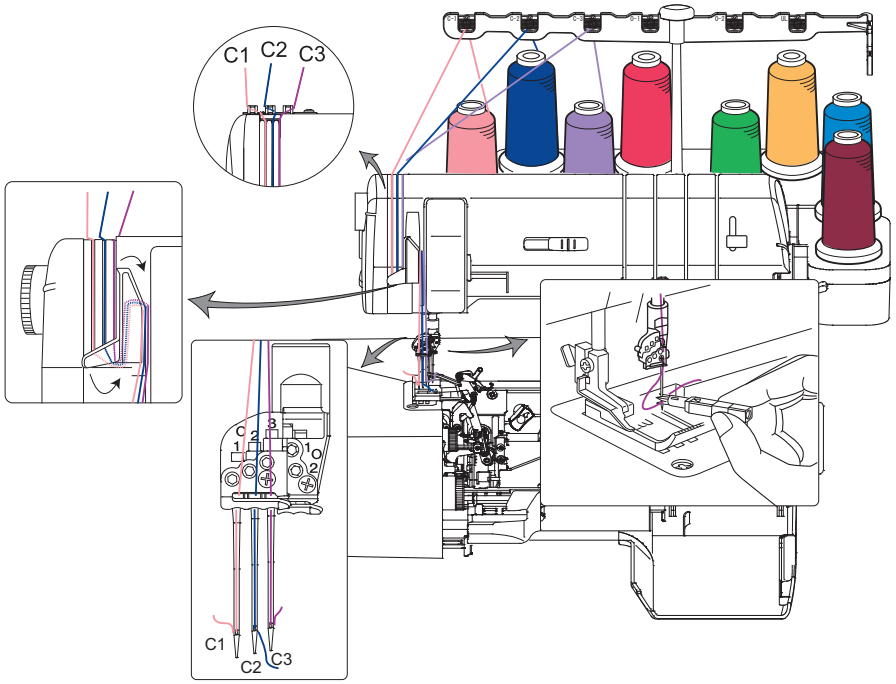

AIGUILLES DE SURJET

Aiguille gauche O-1

1. Placez le fil sur le porte-bobine marqué “Surjet needle 1”. Voir Fig. C, page 19. Enfilez les passe-fils O-1, à travers la fente sur la face avant de la machine et dans les guides. Tirez 15 cm de fil.
2. Utilisez l’enfileur ou les pinces pour enfiler le chas d’aiguille O-1.

Aiguille droite O-2

1. Placez le fil sur le porte-bobine marqué “Surjet needle 2”. Voir Fig. C, page 19. Enfilez les passe-fils O-2 à travers la fente sur la face frontale de la machine et dans les guides. Tirez 15 cm de fil.
2. Utilisez l’enfileur ou les pinces pour enfiler le chas d’aiguille O-2.

Remarque : Assurez-vous que chaque aiguille est bien positionnée pour le point de surjet; l’aiguille droite est O-2 et la gauche est O-1.

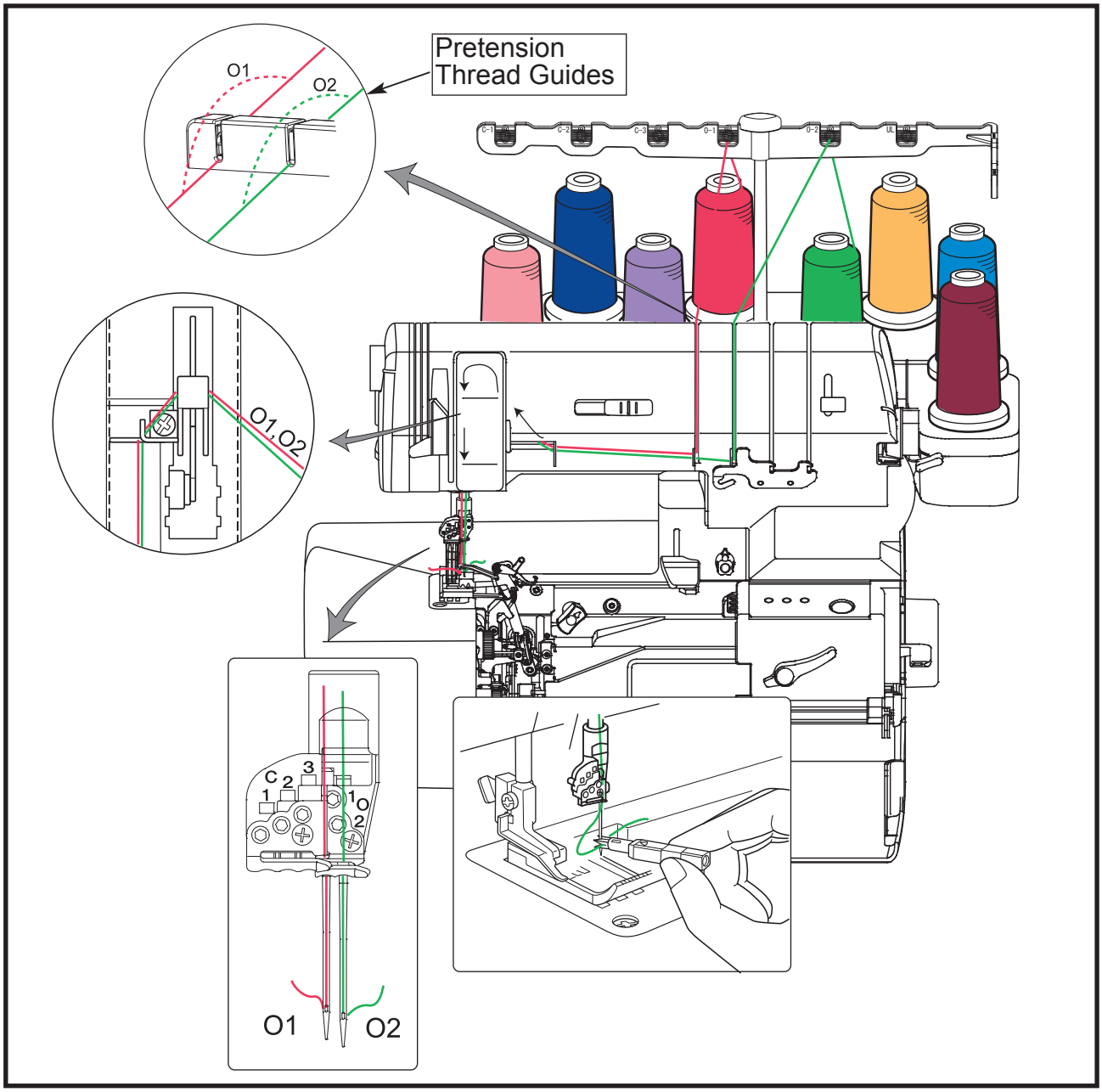

UTILISATION DE L'ENFILE AIGUILLE

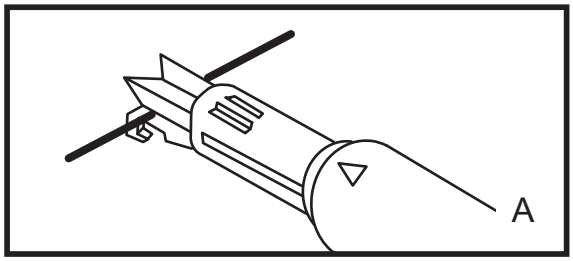

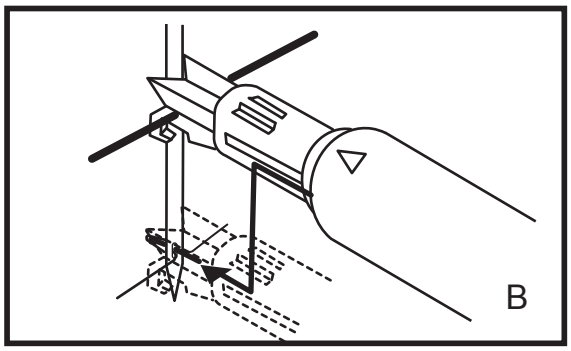

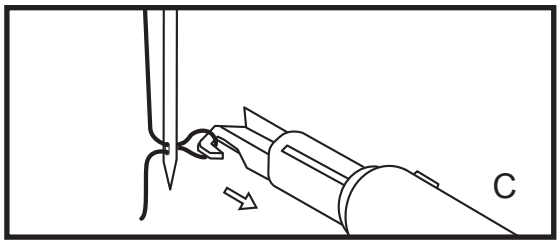

1. Maintenez l'enfileur avec la flèche sur le dessus. Placez le fil dans la rainure de l'enfileur. (fig. A)
2. Poussez l'enfile-aiguille contre la tige de l'aiguille au dessus du chas de l'aiguille, puis glissez le long de la rainure de l'aiguille jusqu'au chas. Poussez doucement sur l'enfile-aiguille jusqu'à ce que le fil soit inséré au travers du chas de l'aiguille, puis retirez lentement tout en laissant la boucle du fil dans le chas. (fig. B)
3. À l'aide du crochet situé à l'extrémité rainurée de l'enfile-aiguille ou à l'aide d'une pince, tirez la boucle de fil à l'arrière de l'aiguille, puis sous le pied à l'arrière gauche. (fig. C)

GUIDE DE COUTURE FRONTAL

Utilisez les marques placées sur le guide de couture frontal pour aligner le tissu à la valeur de coupe réclamée. Réglez le bouton de réglage de la coupe sur "M" pour une valeur moyenne.

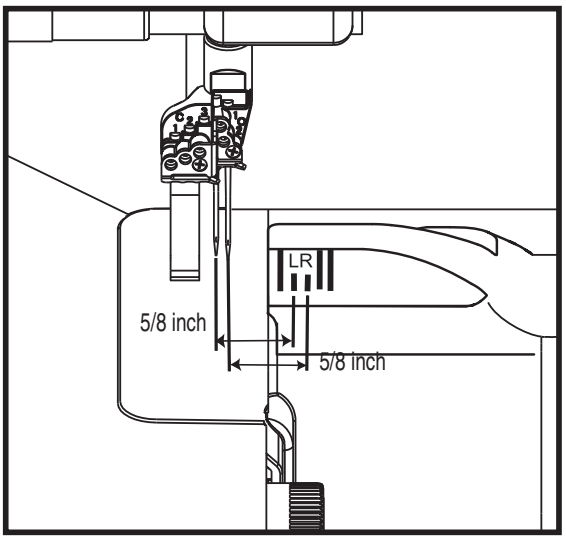

1. Le point de chaînette (C-3) combiné avec un surjet à 3 fils est la combinaison à 5 fils la plus commune. La marque la plus près des aiguilles indique 16 mm depuis le bord coupé jusqu'à l'aiguille de chaînette C-3.
2. Quand on utilise l'aiguille surjet gauche (O-1) pour un surjet à 3 ou 4 fils, la seconde marque depuis les aiguilles indique 16 mm entre le bord coupé et l'aiguille surjet gauche (O-1).
3. Si l'on utilise l'aiguille surjet droite (O-2) pour un surjet à 3 fils, la troisième marque depuis les aiguilles indique 16 mm entre le bord coupé et l'aiguille surjet droite (O-2).
4. Les autres marques sur le guide de couture vous permettent des repères personnels.

Remarque : Soyez sûrs d'avoir régler le bouton de largeur du point sur "M" pour obtenir une valeur moyenne de référence.

COMMENCER À COUDRE

Lorsque l'enfilage est terminé, les fils relâchés se formeront en points croisés sur le tissu. Cette opération est importante pour initialiser la formation des points de recouvrement ou de chaînette.

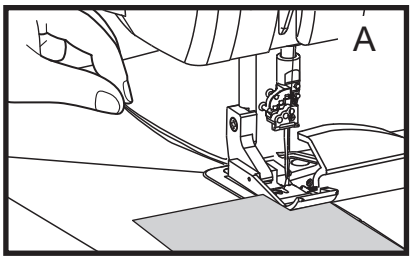

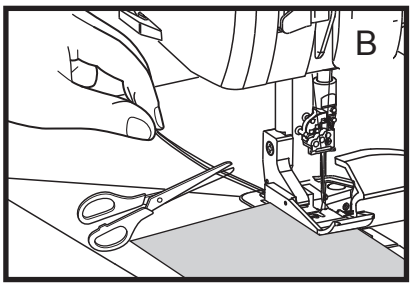

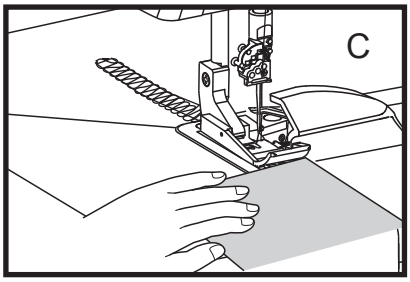

1. Coupez tous les fils sur 10 cm.
2. Placez le tissu sous le pied presseur à la verticale des aiguilles (Fig. A).
3. Abaissez le pied presseur.
4. Tournez le volant vers vous à la main pour former les 2 ou 3 premiers points.
5. Commencez à coudre lentement.
6. Après quelques points, arrêtez de coudre et coupez les excédents de fils (Fig. B).
7. Commencez le prochain surfilage au début du pied presseur (Fig. C).
8. Vous n'aurez qu'à relever ou abaisser le pied presseur lorsque vous travaillez sur des matières épaisses ou lorsque un positionnement particulier du tissu est nécessaire.

Remarque : Veillez à ne jamais pousser le tissu. L'Ovation entraîne parfaitement le tissu sans votre aide.

FORMER LA CHAÎNETTE

Votre Ovation coud une chaînette continue même hors du tissu. Pour de meilleurs résultats, nous recommandons de suivre les instructions ci-après.

Points surjet :
1. A la fin du surfilage, tirez délicatement le tissu vers l'arrière pour le dégager (Fig. A).
2. Lorsque la longueur désirée est atteinte, coupez la chaînette à l'aide du coupe-fil situé sur le côté gauche de la machine (Fig. B).
3. Recommencez à coudre en plaçant le tissu sous l'avant du pied presseur (Fig. C).

Points de chaînette/recouvrement :
1. A la fin de la couture, réglez la longueur du point sur "4" et la tension du fil de l'aiguille de chaînette entre 2 et 0.
2. Laissez le fil flottant depuis l'arrière du pied sur 5 à 10 cm sans tirer.
3. Recommencer à coudre en plaçant le tissu sous l'avant du pied presseur.

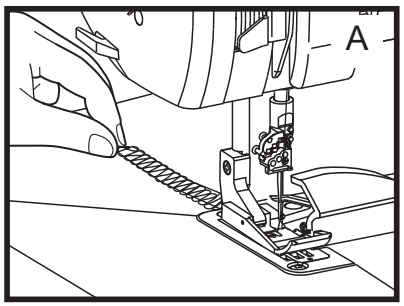

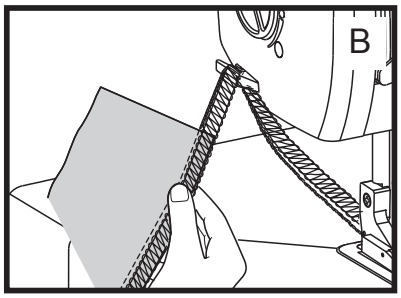

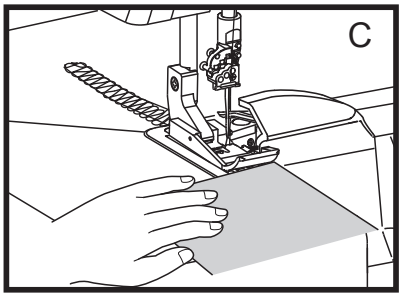

DÉGAGER LES FILS DE LA MACHINE

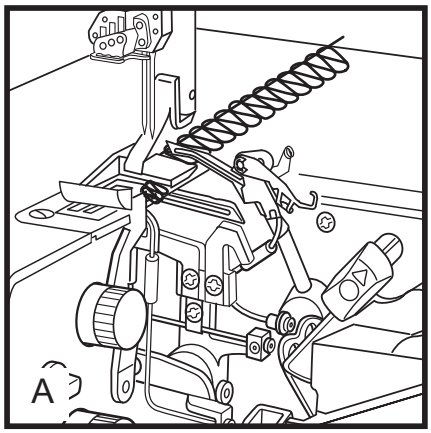

En cousant, vous découvrirez que la manipulation du tissu est différente que pour la couture à la machine conventionnelle car les fils se forment autour des doigt-mailleurs (Fig. A).

Pour dégager ceux-ci, simplement relevez le pied presseur, ce qui relâche les tensions des fils. Relevez les aiguilles. Puis tirez les fils délicatement vers l'arrière du pied (Fig. B). Les points sont maintenant dégagées des doigts (Fig. C).

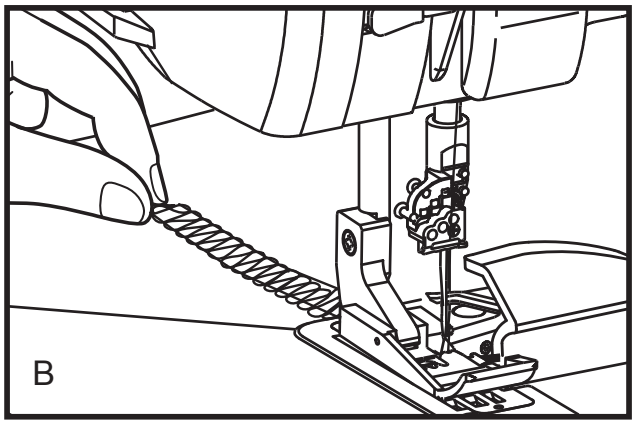

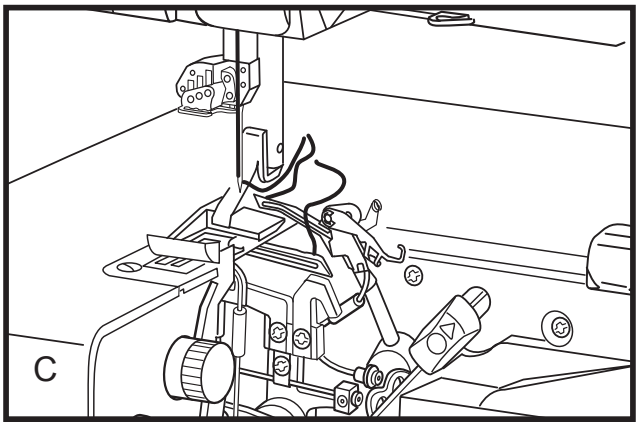

RÉ-ENFILER LES BOUCLEURS

Si un fil coupe, relevez le pied presseur et faites sortir le fil coupé sous le pied. Ouvrez le capot frontal et engagez le levier d'enfilage (page 19). Enfilez à nouveau la machine au-dessus de l'orifice d'enfilage en laissant 56 cm de fil de marge. Enfilez le boucleur comme d'habitude, puis engagez le levier d'enfilage en position de surfilage (page 20/21). Fermez le capot frontal et cousez un échantillon test.

Remarque : Lorsque vous procédez au réenfilage de votre Baby Lock Ovation à l'aide de l'option « Extraordin Air Threading », assurez-vous que le fil préalablement présent dans le boucleur (tube) a été complètement retiré. Ceci évitera tout risque qu'un fil précédent vienne obstruer le flux d'air lors du réenfilage de la machine.

SURFILAGE 4 FILS

Le surfilage des finitions, ourlets et bords avant le montage est un des usages les plus basiques d'une surjeteuse, durant la fabrication d'un vêtement ou projet avec des bords repassés ouverts de 16 mm.

Pour surfiler, placez une simple épaisseur devant le pied presseur et alignez le bord de coupe avec le couteau supérieur. Commencez à coudre en continuant de guider le tissu le long de la coupe. Le bord du tissu sera taillé sur l'extérieur. Puis, cousez à l'intérieur avec votre machine conventionnelle et repassez les bords ouverts comme à l'habitude (Fig. B).

Les encoches étant coupées avec ce procédé, marquez les avant avec un "V" juste à l'intérieur du surjet ou avec un marqueur à encre soluble à l'eau (Fig. C).

Remarque : Le surfilage à 2 ou à 3 fils peut être aussi utilisé selon cette technique.

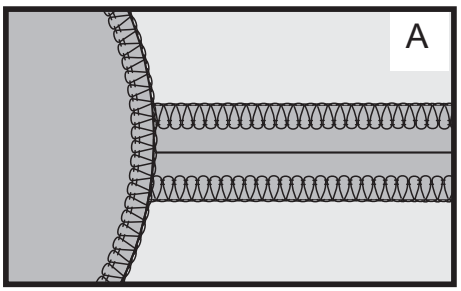

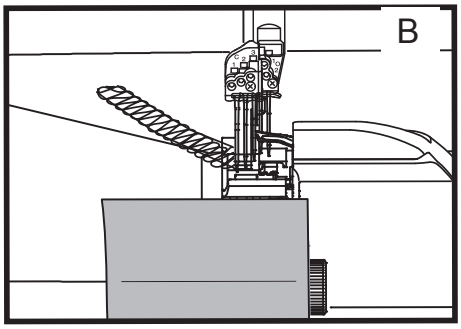

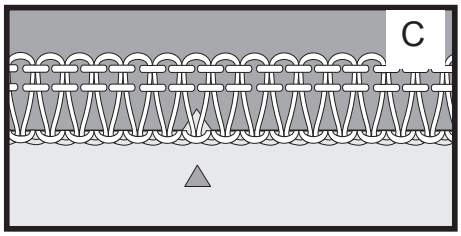

SURFILAGE DES BORDS

Pour les vêtements ou projets qui n'exigent pas de coutures de surfilage ouvertes comme précédemment, vous pourrez coudre en une seule opération et par la suite repasser les coutures sur un côté (Fig. A). Le surfilage à 4 ou 3 fils est résistant tout en conservant une flexibilité nécessaire aux matières modernes.

Placez deux épaisseurs de tissu avec les côtés droits l'un sur l'autre. Utilisez les marques sur le capot frontal de la machine pour aligner le tissu selon la largeur du point voulue. Gardez les yeux sur le bord du tissu pour le guider le long de la marque de référence (Fig. B).

Ne jamais regarder l'aiguille. Si vous guidez correctement votre tissu, l'aiguille sera constamment à la bonne position par rapport à votre couture.

Remarque : Pour la plupart des surfilages, les épingles ne sont pas nécessaires car la surjeteuse entraîne parfaitement la matière. Si vous avez besoin d'épingles, placez-les parallèlement à la ligne de surfilage à l'extérieur du surjet afin d'éviter d'endommager les lames.

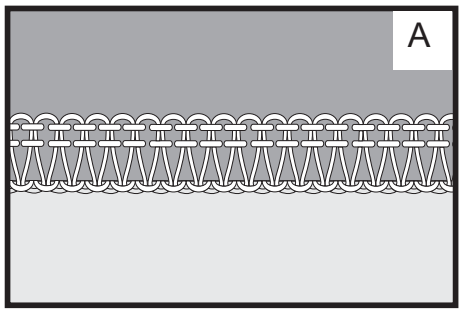

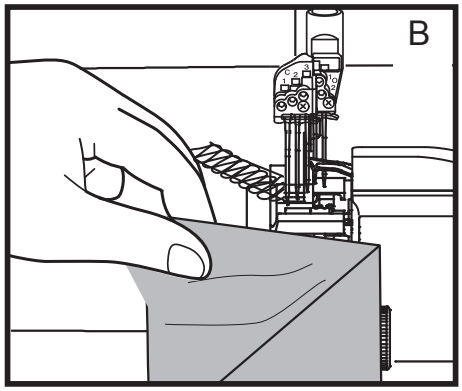

SURJET 4 FILS

Avec le système d'alimentation automatique en fil (ATDS) de l'Ovation, les fils des boucleurs inférieurs et supérieurs se nouent parfaitement sur le bord du tissu, formant sur les deux côtés du tissu un point souple et à plat.

Le fil de l'aiguille gauche croise les fils des boucleurs sur la ligne de couture, assurant le surfilage. Le fil d'aiguille droite, visible sur le dessus du tissu, croise ceux des deux boucleurs pour donner plus de résistance. Le fil du boucleur supérieur est visible comme un point zig-zag sur le dessus du tissu. Le fil équivalent sur le dessous du tissu provient du boucleur inférieur.
Placez le sélecteur de point sur "A".

Pour un surjet 4 fils parfait, suivez les réglages suivants:

AIGUILLE	LONGUEUR	LARGEUR	SÉLECTEUR	SÉLECTEUR "WAVE"
O-1, O-2	2,5 - 4,0	6,5 - 7,5	A	OVERLOCK

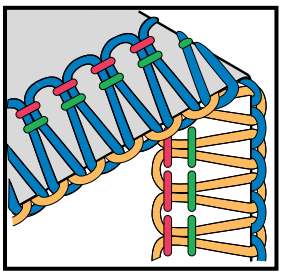

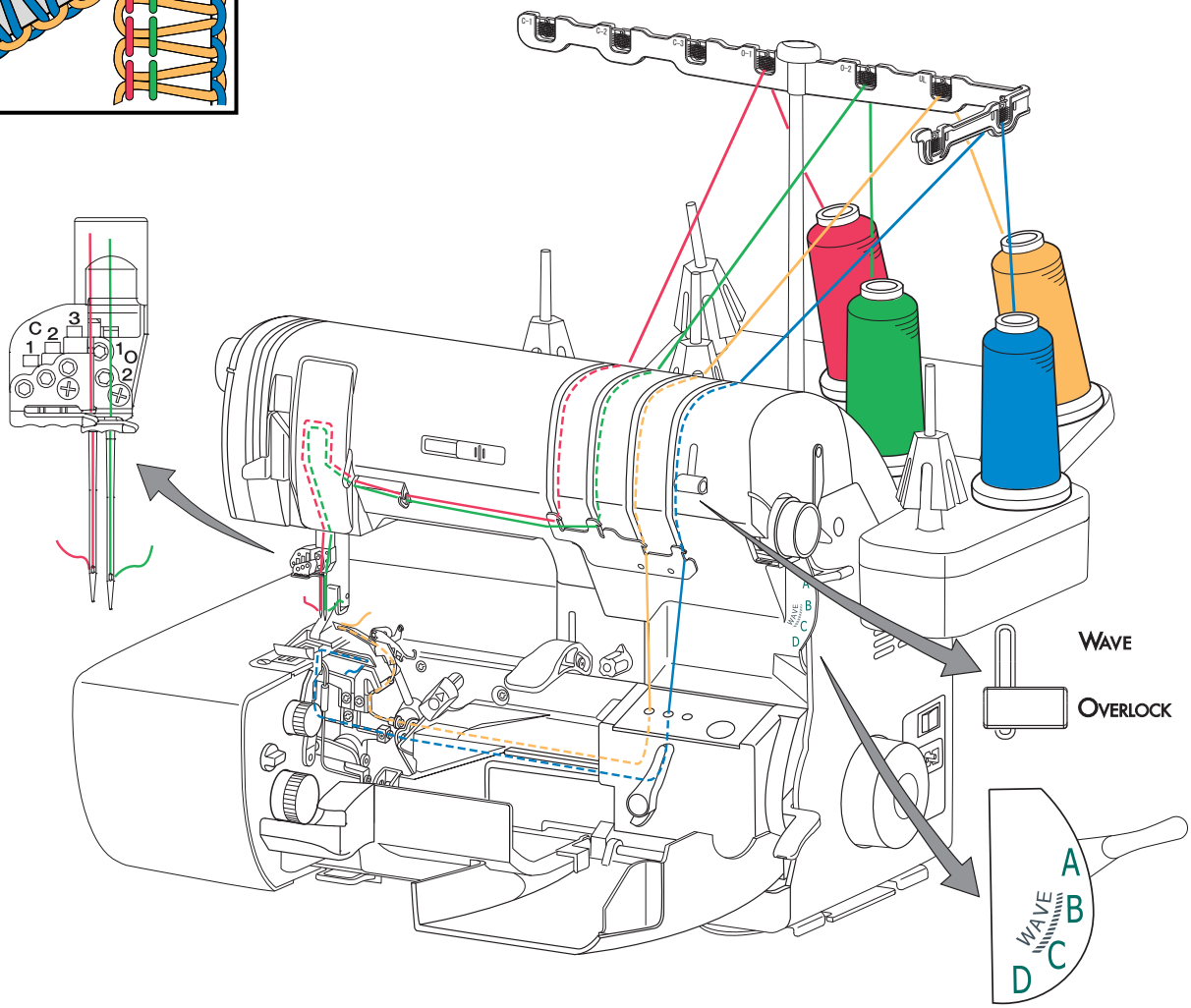

SURJET 3 FILS – LARGE

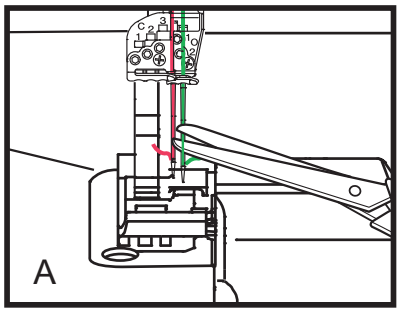

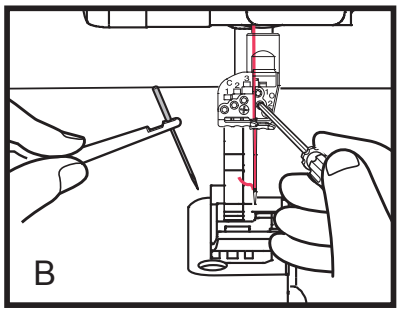

On l'utilise pour un surfilage des bords parfait des tissus laineux et des tricots ne réclamant pas un surjet à 4 fils. Il est aussi très utilisé comme point décoratif (bourdon).

Pour adapter votre machine en 3 fils large (5,5 – 7,5 mm), coupez le fil d'aiguille O-2 juste au-dessus du chas et retirez l'aiguille O-2 et le fil correspondant de la machine.

Remarque : Nous vous prions de ne pas serrer la / les vis d'aiguille(s) si aucune aiguille se trouve derrière.

Sélectionnez le point "A" et suivez les réglages recommandés suivants:

AIGUILLE	LONGUEUR	LARGEUR	SÉLECTEUR	SÉLECTEUR "WAVE"
O-1	2 - 4	7,5	A	OVERLOCK

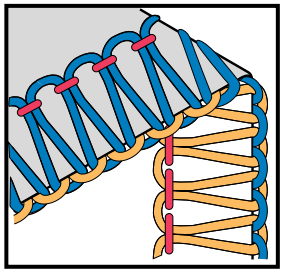

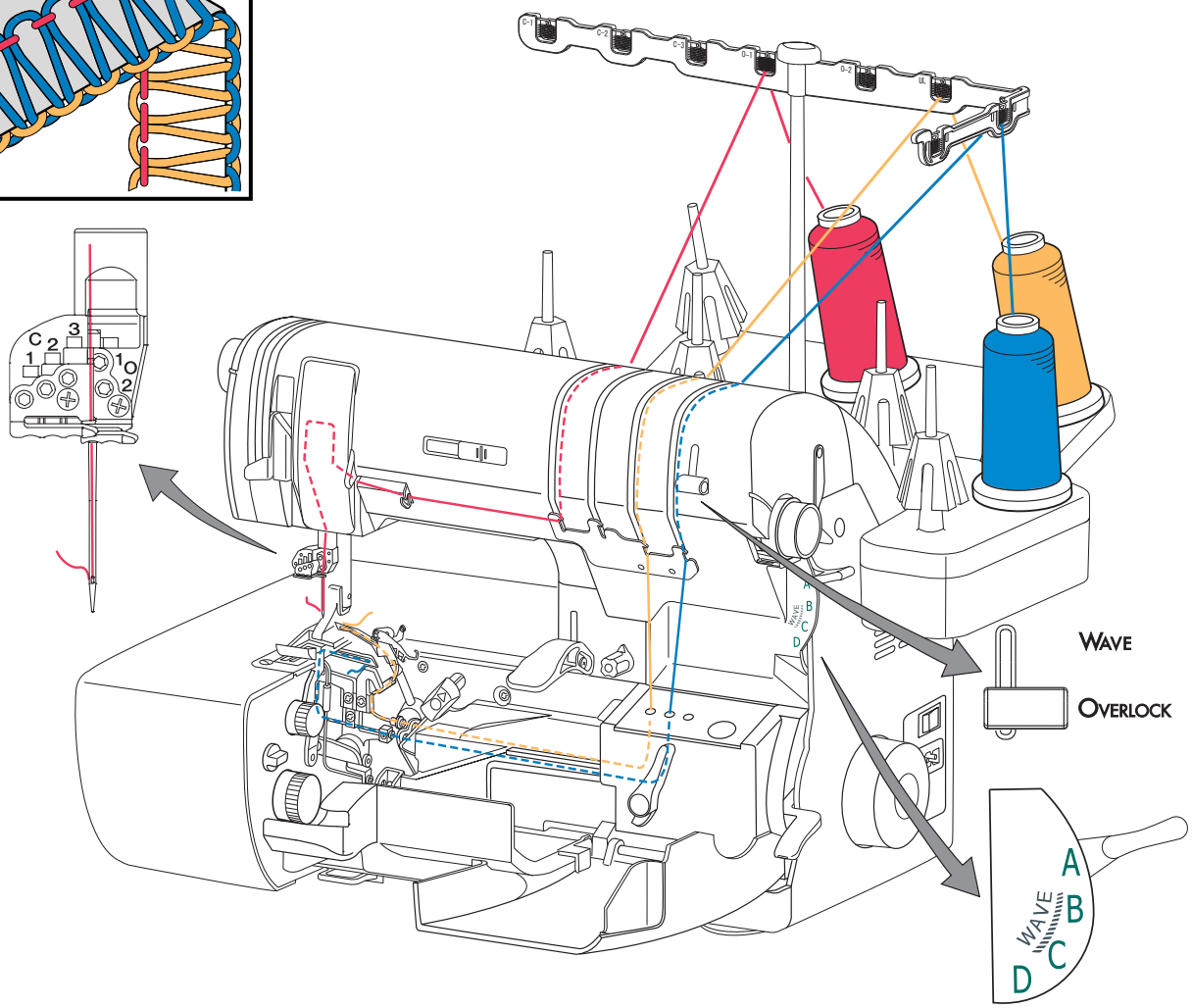

SURJET 3 FILS – ÉTROIT

Pour convertir la machine en 3 fils étroit, retirez simplement l'aiguille O-1. Retirez complètement le fil correspondant.
Veillez à bien revisser à fond la vis du serre-aiguille afin qu'elle ne s'échappe pas durant la couture (Fig. B).
Placez l'aiguille dans le serre-aiguille O-2 et revissez à fond.

Remarque : Nous vous prions de ne pas serrer la / les vis d'aiguille(s) si aucune aiguille se trouve derrière.

Sélectionnez le point "B" et référez-vous aux réglages ci-dessous.

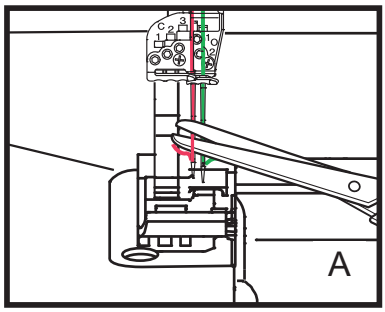

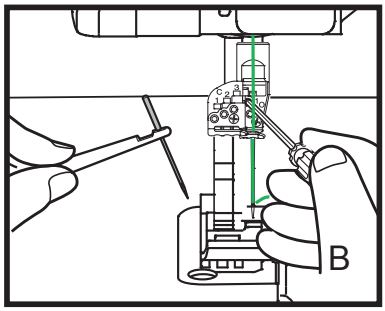

AIGUILLE	LONGUEUR	LARGEUR	SÉLECTEUR	SÉLECTEUR "WAVE"
O-2	2-4	3,0	B	OVERLOCK

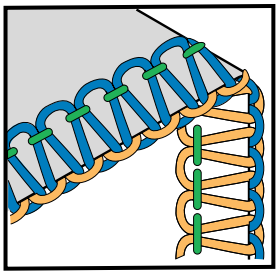

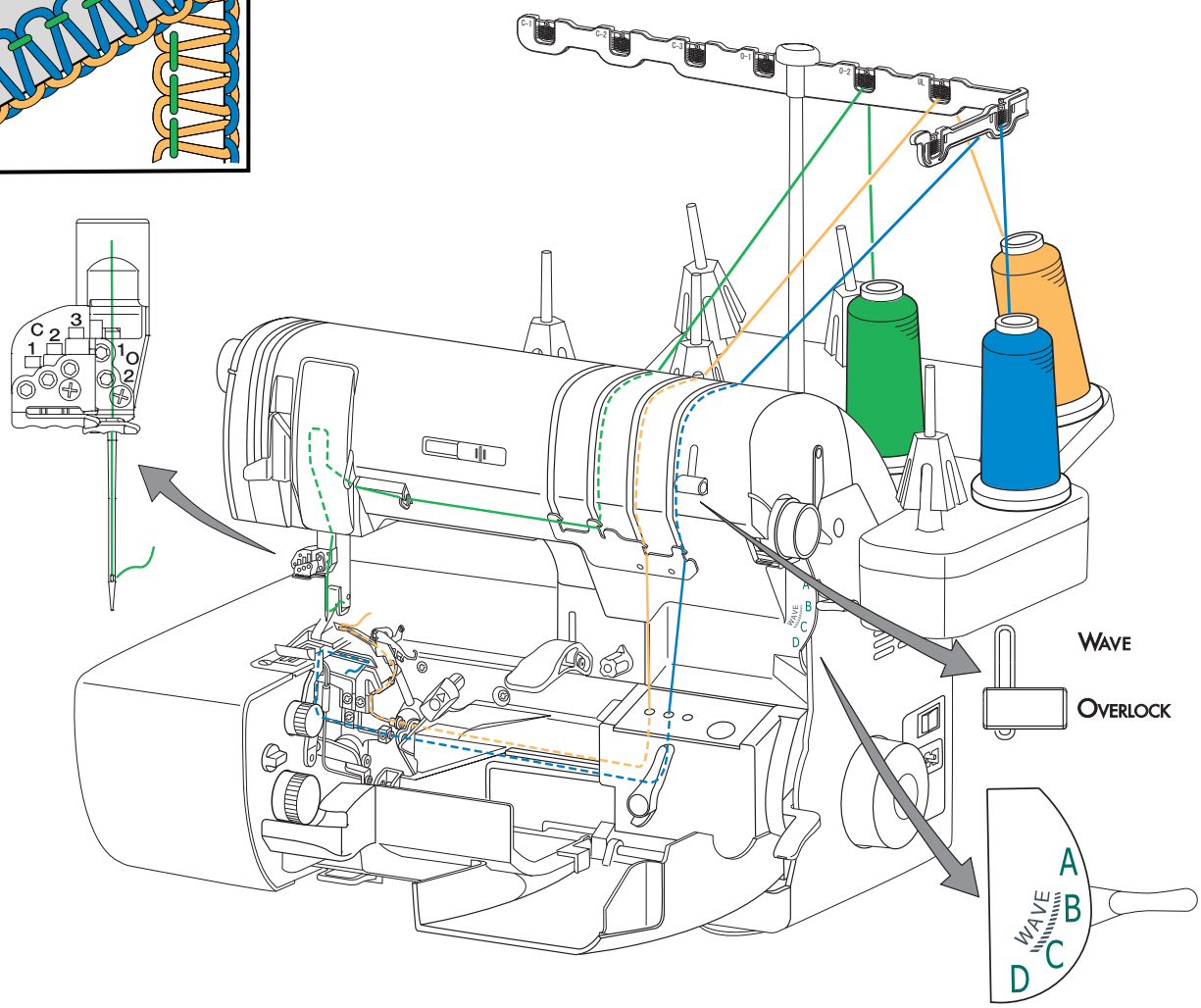

SURJET 3 FILS – ÉTROIT OURLÉ

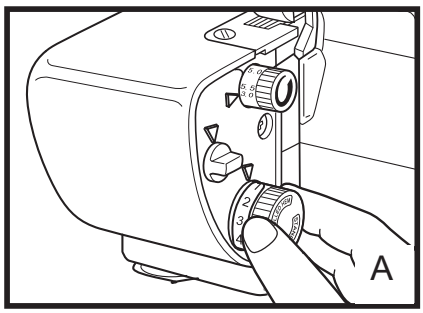

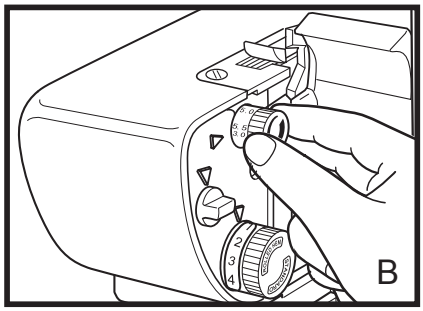

C'est un point de finition très attrayant pour les tissus moyens et épais.

Retirez l'aiguille O-1 et le fil correspondant. Dégagez le tissu du doigt-mailleur. Tournez le bouton de longueur de point vers la zone pour roulotté. Réglez la longueur sur 1 et la largeur à 3,0 pour un point de finition souple (Fig. B).

Mettez le sélecteur sur "C" et suivez les recommandations suivantes.

AIGUILLE	LONGUEUR	LARGEUR	SÉLECTEUR	SÉLECTEUR "WAVE"
O-2	0,75 - 4,0R	3,0	C	OVERLOCK

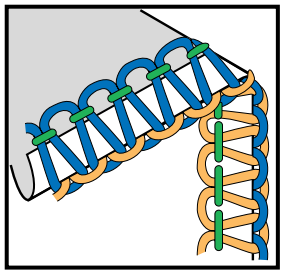

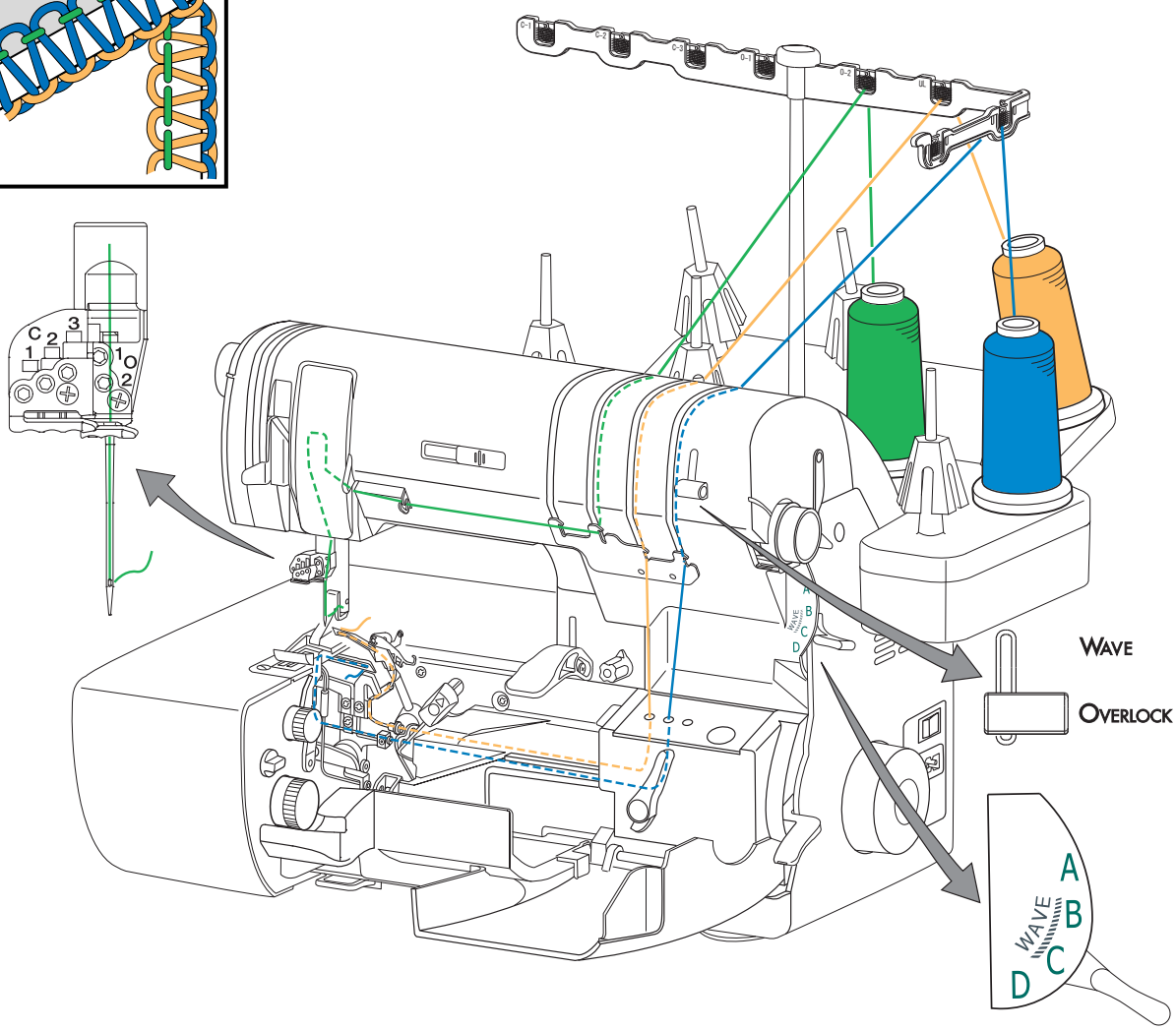

OURLET ROULOTTÉ

Ce point très apprécié s'emploie pour former un ourlet le plus fin possible (1,5 mm de largeur) avec votre surjeteuse BABY LOCK. Il est très adapté pour surfiler en relief les bords qui s'effilochent sur la soie, les matières légères et les ourlets souples.

OURLET ROULOTTÉ 3 FILS

Avec le sélecteur de point placé sur "D", l'ourlet étroit devient automatiquement roulotté (c'est à dire que le fil du boucleur inférieur est tiré plus fort vers le dessous, entraînant le tissu léger dans une boucle). Le fil de boucleur inférieur devient quasi invisible alors que celui du boucleur supérieur recouvre le bord tissu.

Retirez l'aiguille O-1 et son fil. Dégagez le doigt-mailleur. Placez le bouton de longueur de point sur 1,5 dans la zone roulotté (Fig. A). Réglez le bouton de largeur du point sur "M" (3,5 mm). Fig. B. Suivez les recommandations suivantes.
Pour le roulotté à trois fils, tournez le sélecteur du point à la lettere "D".

Remarque: Ces réglages peuvent varier selon le type de fil et de tissu utilisés.

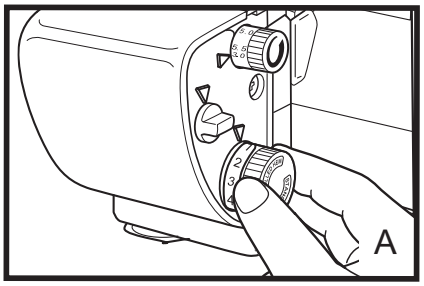

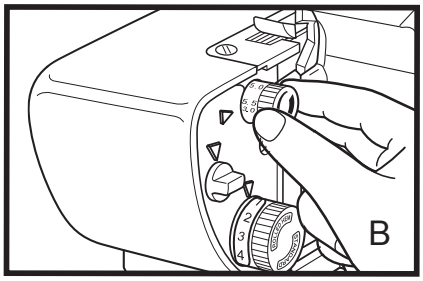

AIGUILLE	LONGUEUR	LARGEUR	SÉLECTEUR	SÉLECTEUR "WAVE OVERLOCK
O-2	0,75-4,0R	3,5	D	

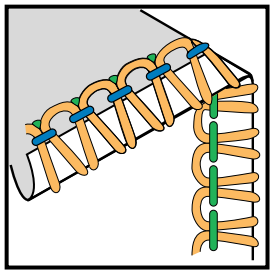

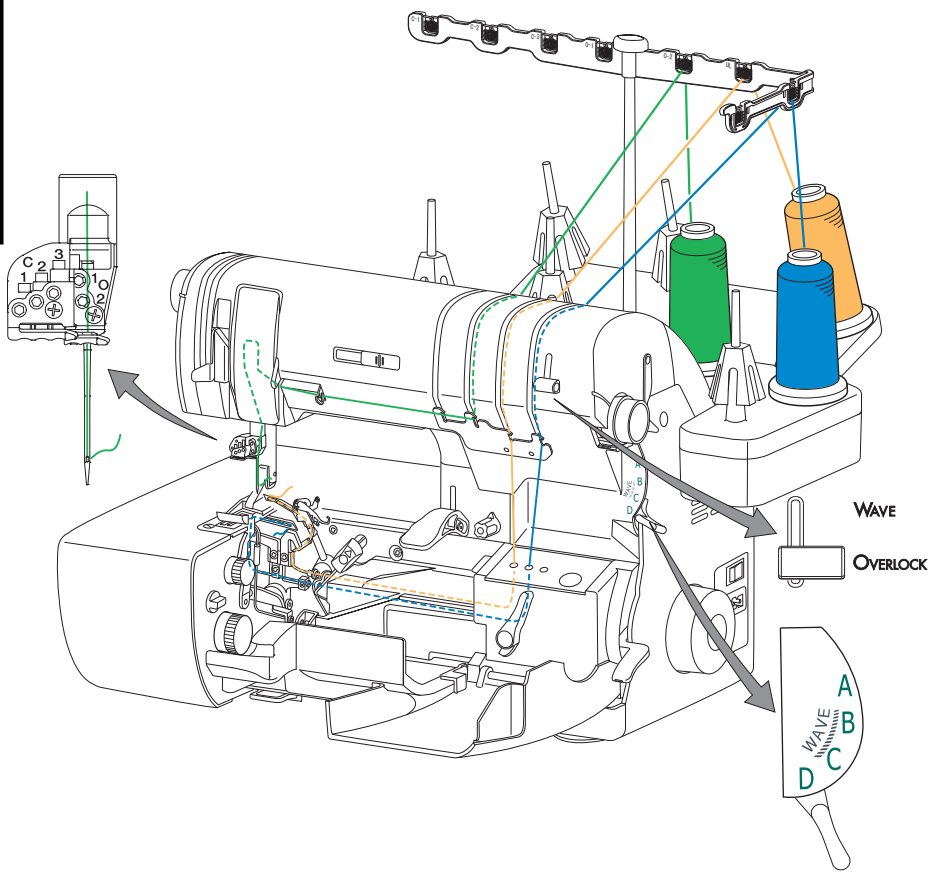

COUPE DES BORDS

Pour les bords qui ont tendance à s'effilocher, utilisez l'ourlet roulotté à 3 fils. Réglez la longueur du point sur 2,5. Cousez les bords en alignant le bord du tissu avec les guides de votre surjeteuse, en coupant l'excédent de la valeur de couture souhaitée.

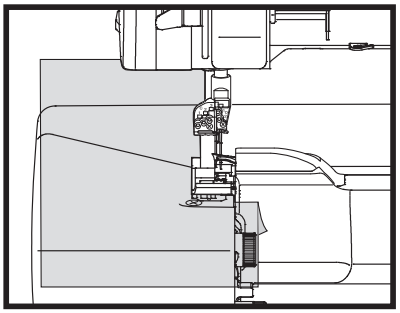

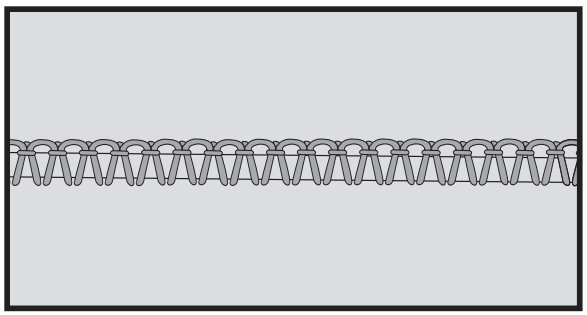

POINT "LAITUE"

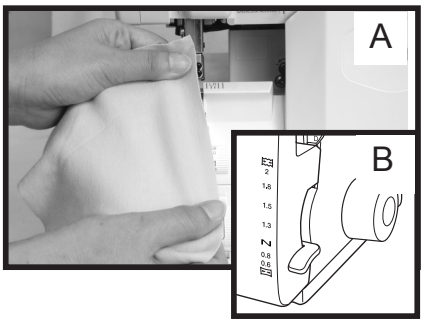

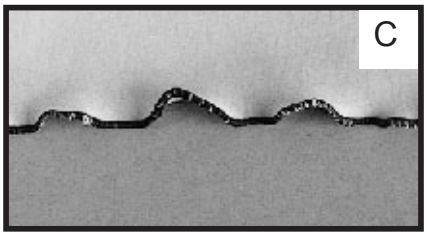

Un jabot ou point "laitue" peut être créé sur la plupart des matières extensibles légères ou moyennes et sur les bords en biais. Il en résulte une jolie bordure décorative pour les vêtements de loisirs, tricots d'été, lingerie, accessoires et vêtements d'enfants.

Réglez la machine pour l'ourlet roulotté à 3 fils.
Mettez le différentiel sur 0,6 (Fig. B). Surjetez le tissu dans son sens d'extensibilité le plus grand-grains croisés pour les tricots, grains en biais pour les lainages. Pour un effet "feuilleté", essayez d'utiliser une longueur de point plus forte tout en étendant légèrement le tissu pendant la couture (Fig. A). Faites un essai auparavant (Fig. C).

Remarque : Afin d' éviter que le point ne glisse à coté du tissus, augmenter légèrement la largeur du point.

CHAÎNETTE DÉCORATIVE Á COUDRE

Vous pouvez utiliser le fil de la chaînette sortant de la machine pendant l'ourlet roulotté, en cousant sans tissu, pour en faire des bouclettes professionnelles qui, une fois cousues à la main, orneront les boutons ou ceintures. L'effet est accentué si l'on emploie un fil décoratif épais.

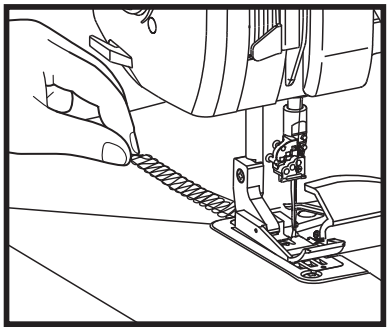

RETOUR AU SURJET DE BASE

Dégagez le fils du doigt-mailleur et réglez le cadran « longeur de point » à la position s*tandard*. Régler la largeur et longeur du point comme souhaité. Replacez l'aiguille de gauche et son fil correspondant si désiré.

FLATLOCK 3 FILS

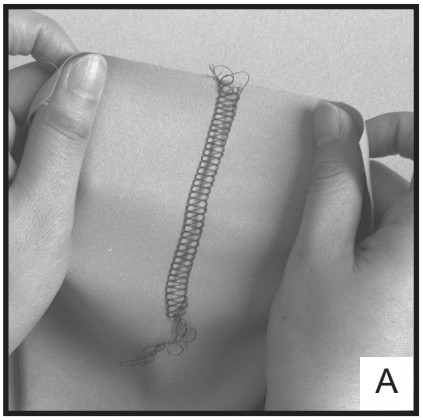

Le flatlock (surjet à plat) est surtout employé pour les matières ne s'effilochant pas comme les tricots, pulls sweatshirts mous et suédine synthétique. Le fil d'aiguille est entraîné vers le dessous du tissu et vers la coupe du bord. Le fil du boucleur supérieur court le long du bord coupé pour le stabiliser. Les bords sont ensuite ouverts et aplatis pour obtenir un point bien tassé (Fig. A). Assurez-vous auparavant en faisant un essai de l'effet obtenu en tirant le tissu pour l'ouvrir, celui-ci doit être adapté à cette couture.

Placez le sélecteur du point sur "D" et suivez les recommandations de réglages ci-dessous.

AIGUILLE	LONGUEUR	LARGEUR	SÉLECTEUR	SÉLECTEUR "WAVE"
O-2	2 - 4	3,0 - 3,5	D	OVERLOCK

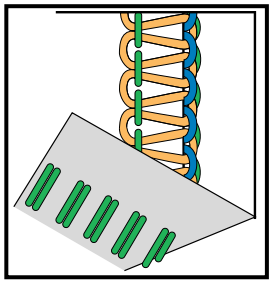

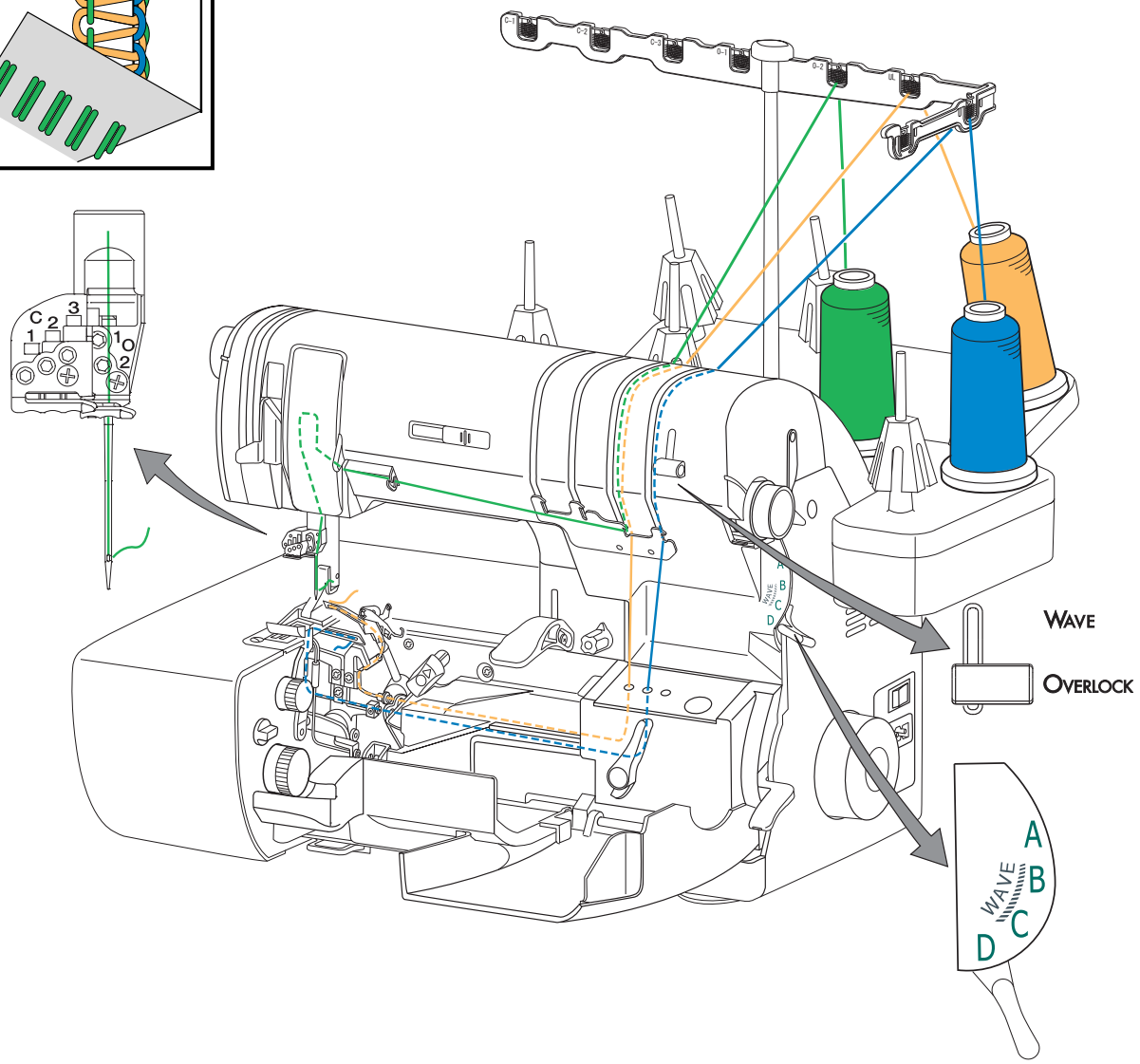

SURJET 2 FILS

Le surjet à 2 fils est plus économique et permet de réaliser des surfilages plus étroits sur tous les tissus. Le surjet standard à 2 fils est identique en formation de point que le flatlock à 2 fils, c'est à dire que le fil d'aiguille est lâche. Quand il est employé avec des fils spéciaux, le surjet à 2 fils effectue des surfils et bordures décoratifs pour les vêtements de sport et de loisirs, d'enfants, les volants et les montages d'ourlets.

CONVERTIR LA MACHINE À 2 FILS

L'une ou l'autre des deux aiguilles peut être enfilée pour le surjet à 2 fils.

1. Ouvrez le volet frontal et le capot du couteau. Coupez le fils du boucleur supérieur juste au dessus du port d'enfilage. (fig.A)
2. Relevez le pied presseur et retirez de la machine le fils du boucleur supérieur ainsi que le fil de l'aiguille.
3. Tournez la molette pour mettre le boucleur supérieur dans la position la plus basse afin d'installer le convertisseur auxiliaire. Tournez le convertisseur auxiliaire vers la haut et à gauche (fig.B), puis glissez l'extrémité dans le chas du boucleur supérieur.(fig.C)
4. Placez la bobine de fil pour l'aiguille de gauche sur le premier support à partir de la gauche (ou sur le deuxième support à partir de la gauche pour l'aiguille de droite) et amenez le fils dans le guide de l'antenne télescopique au-dessus de la bobine de fil. Passez le fils dans le guide normalement utilisé pour le boucleur supérieur (le 3ième à partir de la gauche) et ensuite sur le devant de la machine. Passez alors le fils comme pour l'enfilage normal des aiguilles. (Consultez l'illustration des pages 36 et 37)
5. À l'aide de l'enfile aiguille, passez le fil dans le chas de l'aiguille de droite ou de gauche. (Consulter la page 13 pour l'enfilage des aiguilles) Glissez les fils de l'aiguille et du boucleur sous le pied presseur, vers l'arrière.
6. Refermez le capot du couteau et le volet frontal.
7. Le fil de l'aiguille et du boucleur supérieur doivent s'entrecroiser le long du bord coupé du tissu.

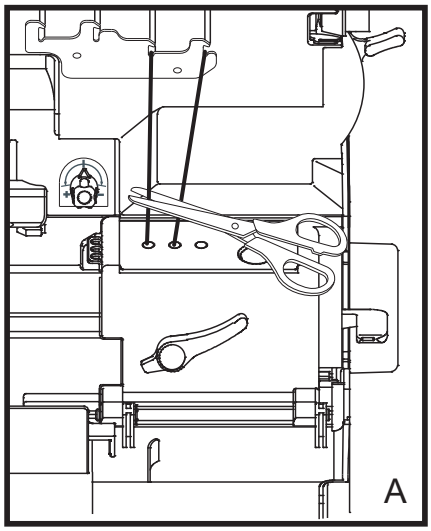

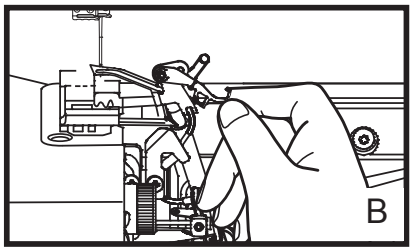

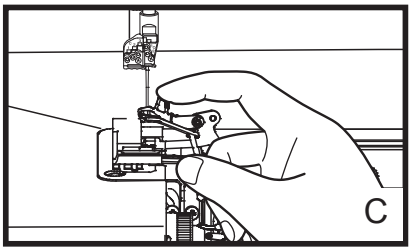

FLATLOCK 2 FILS – LARGE

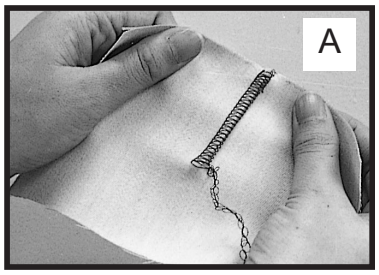

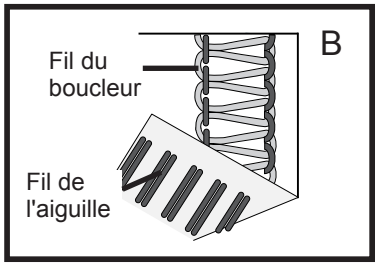

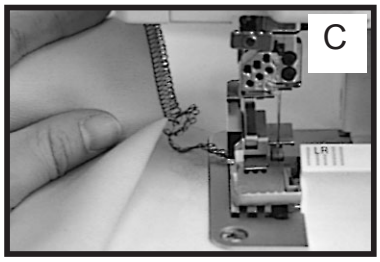

Utilisez le flatlock à 2 fils comme le précédent à 3 fils, puis tirez les deux épaisseurs de tissu jusqu'à ce que le point soit ouvert à plat. Les points étant visibles à l'endroit comme à l'envers (Fig. B), le flatlock à 2 fils est considéré comme une application décorative. Faites un essai afin de vous assurer que le tissu correspond à l'emploi que vous voulez en faire, notamment lors de son extension à l'ouverture.

Pour effectuer le flatlock à 2 fils large :

1. Engagez le levier d'enfilage en position d'enfilage.
2. Placez le fil d'aiguille sur la broche porte-bobine « SURJET NEEDLE 1 » (aiguille surjet O-1).
3. Enfilez le fil d'aiguille à travers le guide-fil du boucleur supérieur au niveau de la partie supérieure de la machine, puis allez vers le bas du trajet du fil à l'avant de la machine. Allez vers la gauche avec le fil d'aiguille au niveau du crochet à l'avant de la machine. Puis, faites passer le fil d'aiguille à travers les trajets normaux de fil d'aiguille (cf. illustration ci-dessous).
4. Positionnez le couteau sur « locked » (verrouillé).
5. Engagez le boucleur auxiliaire (étape suivante 3, page 35).
6. Enfilez le boucleur inférieur, comme représenté sur l'illustration ci-dessous.
7. Engagez le levier d'enfilage en position de surfilage. Pour que les "boucles" (fil de boucleur inférieur) apparaissent du côté endroit, placez les côtés envers du tissu ensemble pou coudre la couture. Pour obtenir l'« échelle » (fil de l'aiguille) à l'extérieur, placez les côtés endroits du tissu ensemble (fig. B).

Positionnez le tissu sous le pied presseur, alignez le repli du tissu de 3,5 mm sur la gauche du couteau supérieur.

Remarque : Si vous ne pouvez tirer complètement le tissus sous la couture (en ouvrant le tissu) guidez le tissu vers la gauche, de façon à ce que les boucles pendent légèrement hors du tissus en cousant (fig.C)

Placez le sélecteur à «A » et suivre les recommandations ci-dessous.

AIGUILLE	LONGUEUR	LARGEUR	SÉLECTEUR	SÉLECTEUR "WAVE"
O-1	2 - 4	7,5	A	OVERLOCK

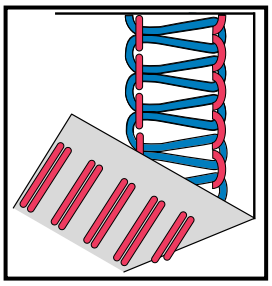

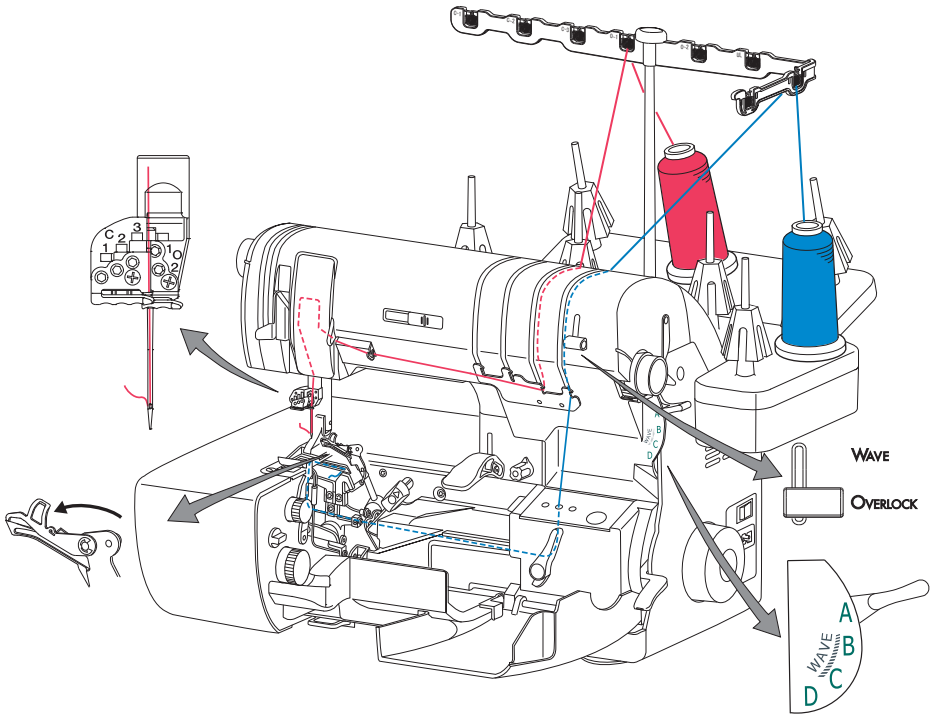

FLATLOCK 2 FILS – ÉTROIT

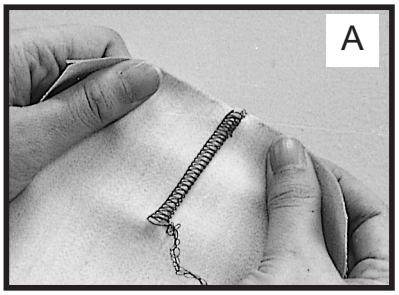

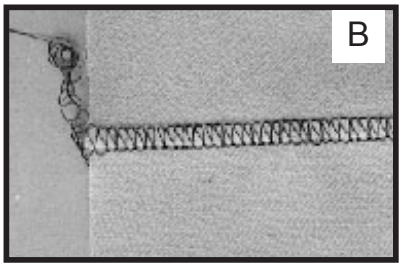

Cousez un flatlock à 2 fils en surfilant puis tirez les deux épaisseurs de tissu jusqu'à ce que le point soit ouvert à plat (Fig. A). Comme les points sont visibles à l'endroit comme à l'envers, le flatlock à 2 fils est souvent considéré comme décoratif (Fig. B).

Pour faire le flatlock à 2 fils étroit:

1. Engagez le levier d'enfilage en position d'enfilage.
2. Placez le fil d'aiguille sur la broche porte-bobine « SURJET NEEDLE 2 » (aiguille surjet O-2)
3. Enfilez le fil d'aiguille à travers le guide-fil du boucleur supérieur au niveau de la partie supérieure de la machine, puis allez vers le bas du trajet du fil à l'avant de la machine. Allez vers la gauche avec le fil d'aiguille au niveau du crochet à l'avant de la machine. Puis, faites passer le fil d'aiguille à travers les trajets normaux de fil d'aiguille (cf. illustration ci-dessous).
4. Engagez le boucleur auxiliaire (étape suivante 3, page 35).
5. Enfilez le boucleur inférieur, comme représenté sur l'illustration ci-dessous.
6. Engagez le levier d'enfilage en position de surfilage.

Avant de surfiler, choisissez le modèle de point que vous souhaitez avoir à l'endroit du vêtement.

Pour que les "boucles" (fil de boucleur inférieur) apparaissent, placez les côtés envers du tissu ensemble pour coudre la couture (fig. C).

Pour obtenir l'« échelle » (fil de l'aiguille) à l'extérieur, placez les côtés endroits du tissu ensemble (fig. D).
Pour un flatlock à 2 fils étroit, suivre les directions ci-dessous.

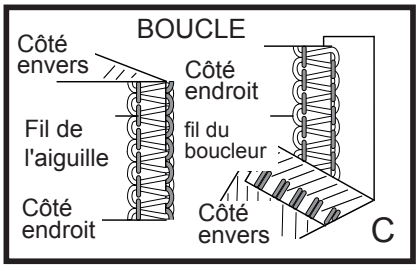

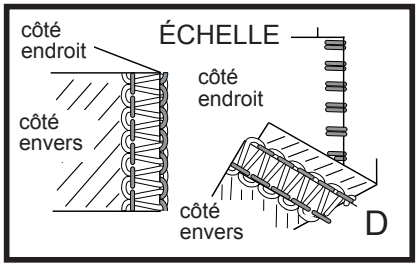

AIGUILLE	LONGUEUR	LARGEUR	SÉLECTEUR	SÉLECTEUR "WAVE"
O-2	2 - 4	3,5	B	OVERLOCK

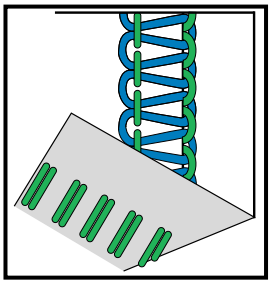

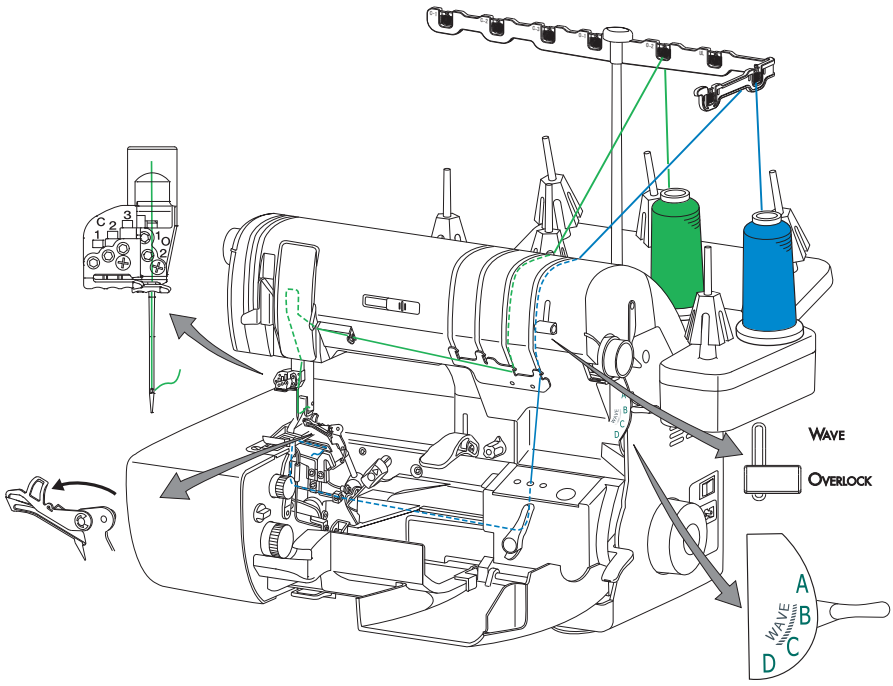

POINT FESTON - POINT DÉCORATIF

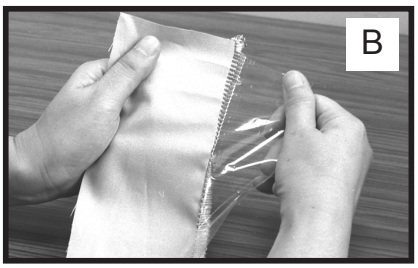

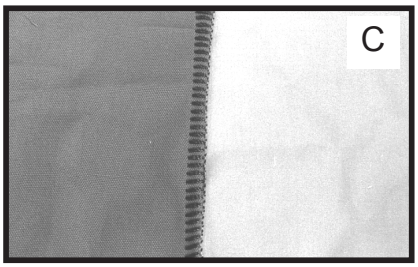

Réglez la machine pour un flat lock à 2 fils large, mais l'enfilage de l'aiguille est différent pour cette technique.

1. Insérez une aiguille de surpiqûre 90 dans la position d'aiguille surjet gauche.
2. Engagez le levier d'enfilage en position d'enfilage.
3. Placez un fil fantaisie épais qui sera utilisé dans l'aiguille sur la broche porte-bobine « SURJET NEEDLE 1 » (aiguille surjet O-1) et enfilez le fil d'aiguille à travers le trajet de fil du boucleur supérieur. (cf. illustration ci-dessous)
4. Engagez le levier d'enfilage en position de surfilage, tirez sur le fil pour le faire sortir du tube du boucleur supérieur et continuez à enfiler l'aiguille, conformément à l'illustration.
5. Enfilez le fil Maxilock dans le boucleur inférieur.
6. Basculez le boucleur auxiliaire en place sur le boucleur supérieur.
7. Placez le stabilisateur soluble à l'eau sur le tissu, le long du bord.
8. Piquez le long du bord du tissu (fig. A).
9. Après avoir fini de piquer, tirez sur le stabilisateur soluble à l'eau vers la droite du tissu (fig. B). Ceci tirera la piqûre vers le bord et ressemblera à un point de feston (fig. C).

Suivre le diagramme ci-dessous.

AIGUILLE 0-1 TAILLE 90 Aiguille à surpiqûre	LONGUEUR 3-4	LARGEUR 7,5	SÉLECTEUR A	SÉLECTEUR "WAVE" OVERLOCK

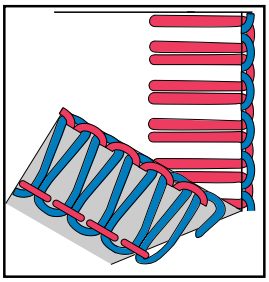

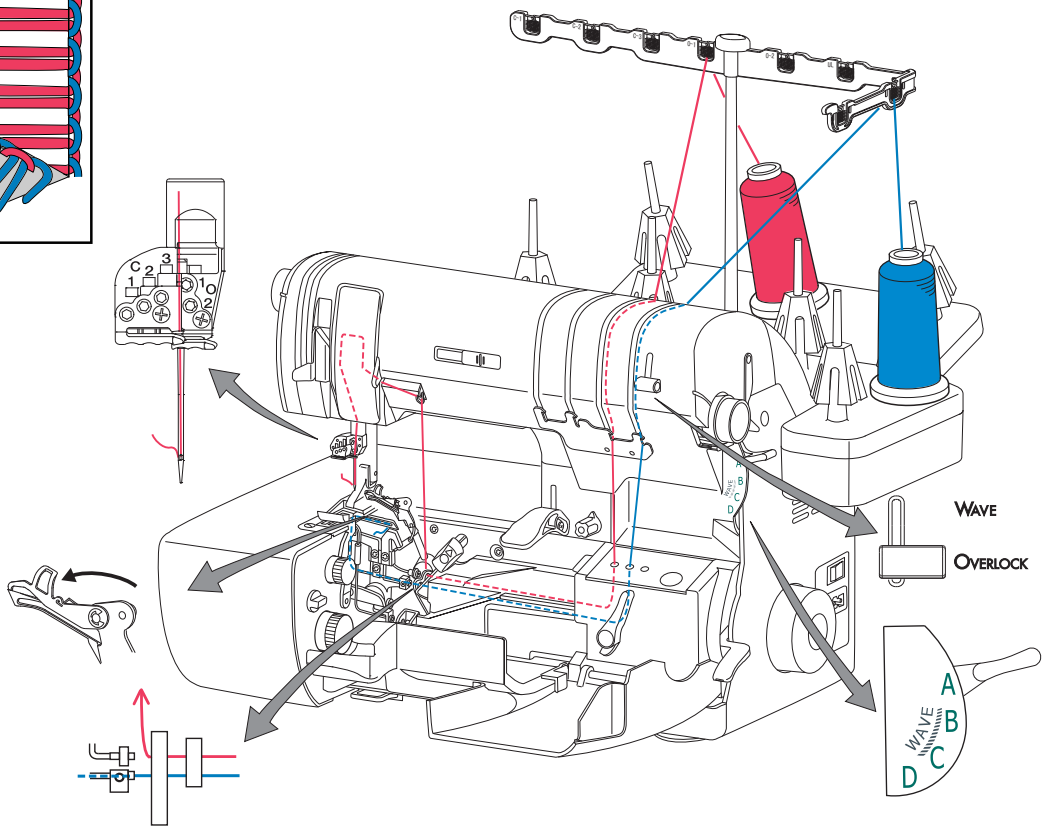

POINT ÉCHELLE - POINT DÉCORATIF

Réglez la machine pour un flat lock à 2 fils large, mais l'enfilage de l'aiguille est différent pour cette technique.

1. Insérez une aiguille de surpiqûre 90 dans la position d'aiguille surjet gauche.
2. Engagez le levier d'enfilage en position d'enfilage.
3. Placez un fil fantaisie épais qui sera utilisé dans l'aiguille sur la broche porte-bobine « SURJET NEEDLE 1 » (aiguille surjet O-1) et enfilez le fil d'aiguille à travers le trajet de fil du boucleur supérieur. (cf. illustration ci-dessous)
4. Engagez le levier d'enfilage en position de surfilage, tirez sur le fil pour le faire sortir du tube du boucleur supérieur et continuez à enfiler l'aiguille, conformément à l'illustration.
5. Enfilez le fil Maxilock dans le boucleur inférieur.
6. Basculez le boucleur auxiliaire en place sur le boucleur supérieur.
7. Placez les côtés droits des morceaux de tissu ensemble pour que l'échelle fantaisie soit du côté droit du tissu. (ceci peut également être fait sur le repli également.)
8. Cousez les tissus ensemble et tirez délicatement pour ouvrir, ce qui permet de révéler le point fantaisie en échelle sur l'endroit du tissu.

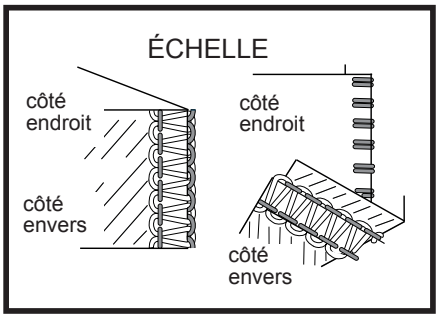

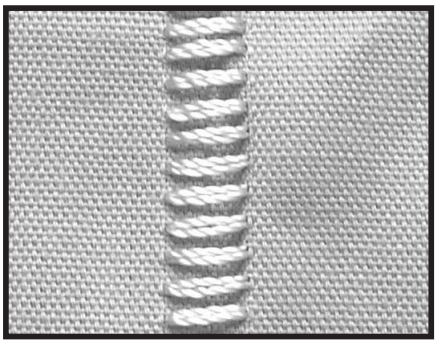

Suivre le diagramme ci-dessous.

AIGUILLE 0-1 TAILLE 90 Aiguille à surpiqûre	LONGUEUR 3-4	LARGEUR 7,5	SÉLECTEUR A	SÉLECTEUR "WAVE" OVERLOCK

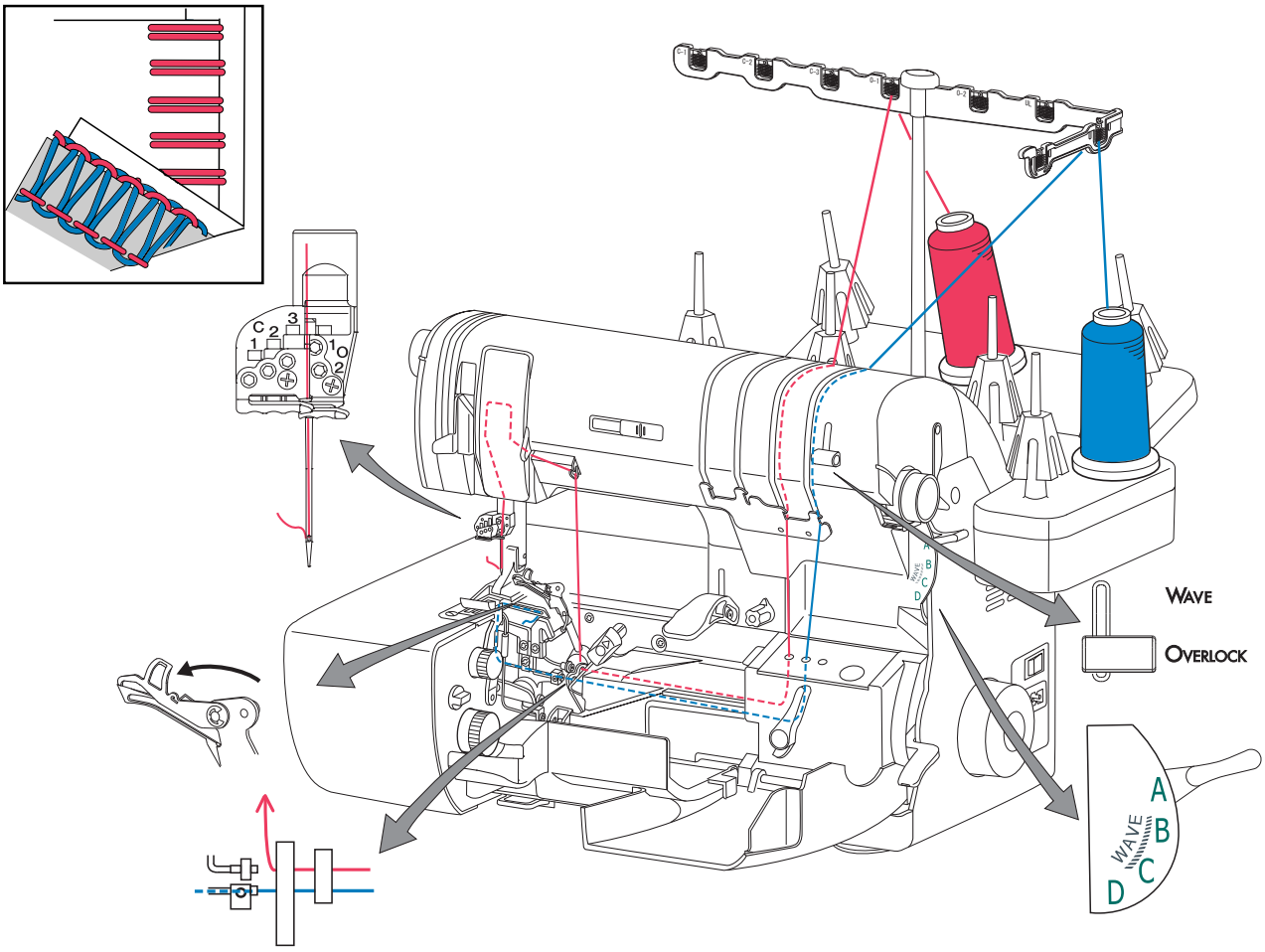

SURJET FESTONNÉ

Le point de surjet festonné «Wave» produit un surfilage décoratif festonné. (Ceci n'a rien à voir avec le point «laitue» de la page 36). Les fils des boucleurs inférieur et supérieur apparaissent à tous les 25 points afin de créer l'effet d'un feston ou un allure d'une coquille. L'utilisation de différentes couleurs de fils à effet
speciaux (consultez les pages 76 et 77) aux boucleurs supérieur et inf érieur créent un attrayant point de sur-fil.
Lorsque combiné aux fils décoratifs pour le surjet festonné (Wave), faites un test de couture sur un échantillon du tissu avec le quel vous vous apprêtez à faire l'application du surjet festonné (Wave).
Pour de meilleurs résultats, limitez- vous à l'usage de gros fils décoratifs au boucleur supérieur ou au boucleur inférieur à la fois. Et non pas les deux à la fois. Le fil de Nylon laineux au boucleur corrspondant et un fil de surjeteuse ou Maxilock enfilé à 1'aiguille de droite ajoutera un effet saisissant combiné avec le gros fil décoratif.

CONVERTIR LA MACHINE POUR LE SURJET FESTONNÉ

1. Déplacez le levier du Sélecteur « WAVE» de « OVERLOCK » à « WAVE »
2. Coupez les fils à partir des cônes de fil et retirez-les des trajets de fils.
3. Engagez le levier d'enfilage en position d'enfilage, pour enfiler les boucleurs (page 19).
4. Placez le cône de fil d'aiguille droit sur la broche porte-bobine « OVERLOCK NEEDLE 2 » (aiguille surjet O-2).
5. Faites glisser le fil de l'aiguille droit dans le guide-fil télescopique directement au-dessus du fil. Suivez le trajet d'enfilage de l'aiguille surjet gauche vers le bas jusqu'à l'aiguille surjet droite.
6. Enfilez l'aiguille 0-2 en utilisant l'enfile-aiguille (page 24).
7. Placez le cône de fil du boucleur supérieur sur la broche porte-bobine du boucleur supérieur.
8. Faites glisser le fil du boucleur supérieur dans le guide-fil télescopique directement au-dessus du fil. Suivez le trajet d'enfilage supérieur pour le fil de l'aiguille surjet droite vers le bas du trajet d'enfilage frontal, vers la gauche du guide-fil en chrome et directement jusqu'à l'orifice d'enfilage « U » pour le boucleur supérieur. Enfilez le boucleur supérieur (page 20).
9. Placez le fil de l'aiguille et le fil du boucleur supérieur sous le pied presseur et vers l'arrière.
10. Placez le cône de fil du boucleur inférieur sur la broche porte-bobine du boucleur inférieur.
11. Enfilez le boucleur inférieur en utilisant la technique régulière. (Référez aux Étapes 2 à 6 à la page 20)
12. Engagez le levier d'enfilage en position de surfilage.
13. Placez le sélecteur de point sur surjet festonné « wave » ou roulotté « rolled » (page 41 à 43 pour paramétrer correctement).
14. Paramétrez la longueur et la largeur du point (conformément à l'illustration aux pages 41, 42 ou 43).

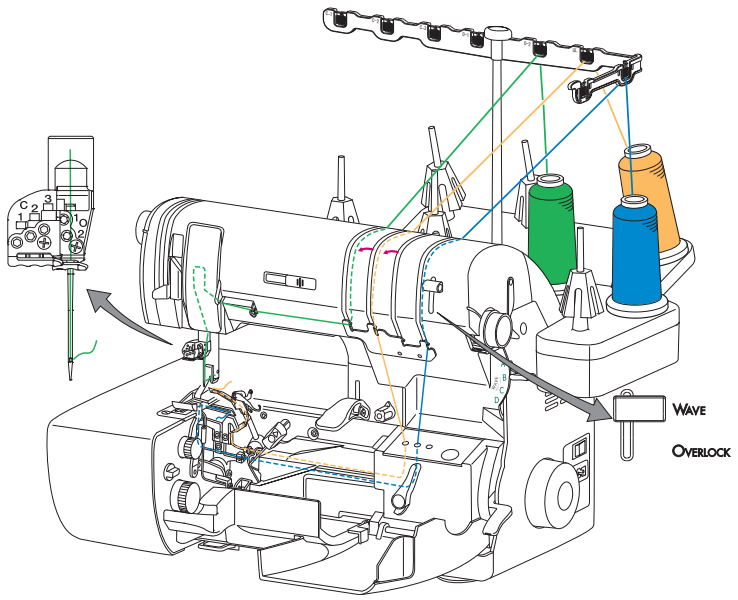

SURJET 3 FILS FESTONNÉ

1. Déplacez le levier du Sélecteur « WAVE » de « OVERLOCK » à « WAVE »
2. Coupez les fils à partir des cônes de fil et retirez-les des trajets de fils.
3. Engagez le levier d'enfilage en position d'enfilage, pour enfiler les boucleurs (page 19).
4. Placez le cône de fil d'aiguille droit sur la broche porte-bobine « OVERLOCK NEEDLE 2 » (aiguille surjet O-2).
5. Faites glisser le fil de l'aiguille droit dans le guide-fil télescopique directement au-dessus du fil. Suivez le trajet d'enfilage de l'aiguille surjet gauche vers le bas jusqu'à l'aiguille surjet droite
6. Enfilez l'aiguille 0-2 en utilisant l'enfile-aiguille (page 24).
7. Placez le cône de fil du boucleur supérieur sur la broche porte-bobine du boucleur supérieur.
8. Faites glisser le fil du boucleur supérieur dans le guide-fil télescopique directement au-dessus du fil. Suivez le trajet d'enfilage supérieur pour le fil d'aiguille droit vers le bas du trajet d'enfilage frontal, vers la gauche du guide-fil en chrome et directement jusqu'à l'orifice d'enfilage « U » pour le boucleur supérieur. Enfilez le boucleur supérieur (page 20).
9. Placez le fil de l'aiguille et le fil du boucleur supérieur sous le pied presseur et vers l'arrière.
10. Placez le cône de fil du boucleur inférieur sur la broche porte-bobine du boucleur inférieur.
11. Enfilez le boucleur inférieur en utilisant la technique régulière. (Référez aux Étapes 2 à 6 à la page 20)
12. Engagez le levier d'enfilage en position de surfilage.
13. Placez le sélecteur de point sur « B » pour surjet festonné « WAVE ».
14. Paramétrez la longueur et la largeur du point suivant l'illustration ci-dessous.

AIGUILLE	LONGUEUR	LARGEUR	SÉLECTEUR	SÉLECTEUR "WAVE"
O-2	0,75 - 2,5	5,0	B	WAVE

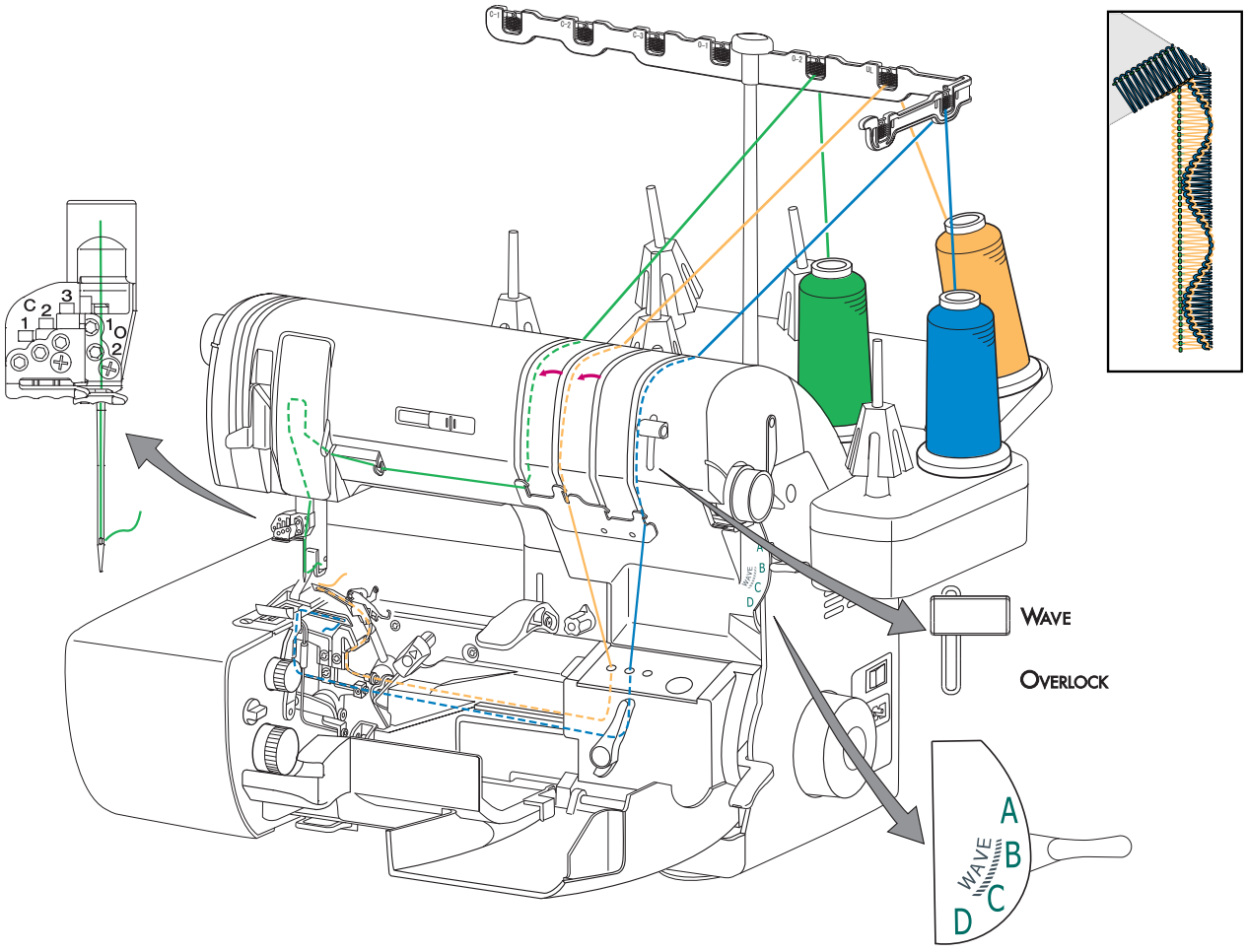

ROULOTTÉ 3 FILS FESTONNÉ

1. Déplacez le levier du Sélecteur « WAVE » de « OVERLOCK » à « WAVE »
2. Coupez les fils à partir des cônes de fil et retirez-les des trajets de fils.
3. Engagez le levier d'enfilage en position d'enfilage, pour enfiler les boucleurs (page 19).
4. Placez le cône de fil d'aiguille droit sur la broche porte-bobine « OVERLOCK NEEDLE 2 » (aiguille surjet O-2).
5. Faites glisser le fil de l'aiguille droit dans le guide-fil télescopique directement au-dessus du fil. Suivez le trajet d'enfilage de l'aiguille surjet gauche vers le bas jusqu'à l'aiguille surjet droite.
6. Enfilez l'aiguille 0-2 en utilisant l'enfile-aiguille (page 24).
7. Placez le cône de fil du boucleur supérieur sur la broche porte-bobine du boucleur supérieur.
8. Faites glisser le fil du boucleur supérieur dans le guide-fil télescopique directement au-dessus du fil. Suivez le trajet d'enfilage supérieur pour le fil de l'aiguille surjet droite vers le bas du trajet d'enfilage frontal, vers la gauche du guide-fil en chrome et directement jusqu'à l'orifice d'enfilage « U » pour le boucleur supérieur. Enfilez le boucleur supérieur (page 20).
9. Placez le fil de l'aiguille et le fil du boucleur supérieur sous le pied presseur et vers l'arrière.
10. Placez le cône de fil du boucleur inférieur sur la broche porte-bobine du boucleur inférieur.
11. Enfilez le boucleur inférieur en utilisant la technique régulière. (Référez aux Étapes 2 à 6 à la page 20)
12. Engagez le levier d'enfilage en position de surfilage
13. Placez le sélecteur de point sur « C » pour surjet roulotté « rolled ».
14. Paramétrez la longueur et la largeur du point suivant l'illustration ci-dessous.

AIGUILLE	LONGUEUR	LARGEUR	SÉLECTEUR	SÉLECTEUR "WAVE"
O-2	0,75-1,5R	3,0-5,0	C	WAVE

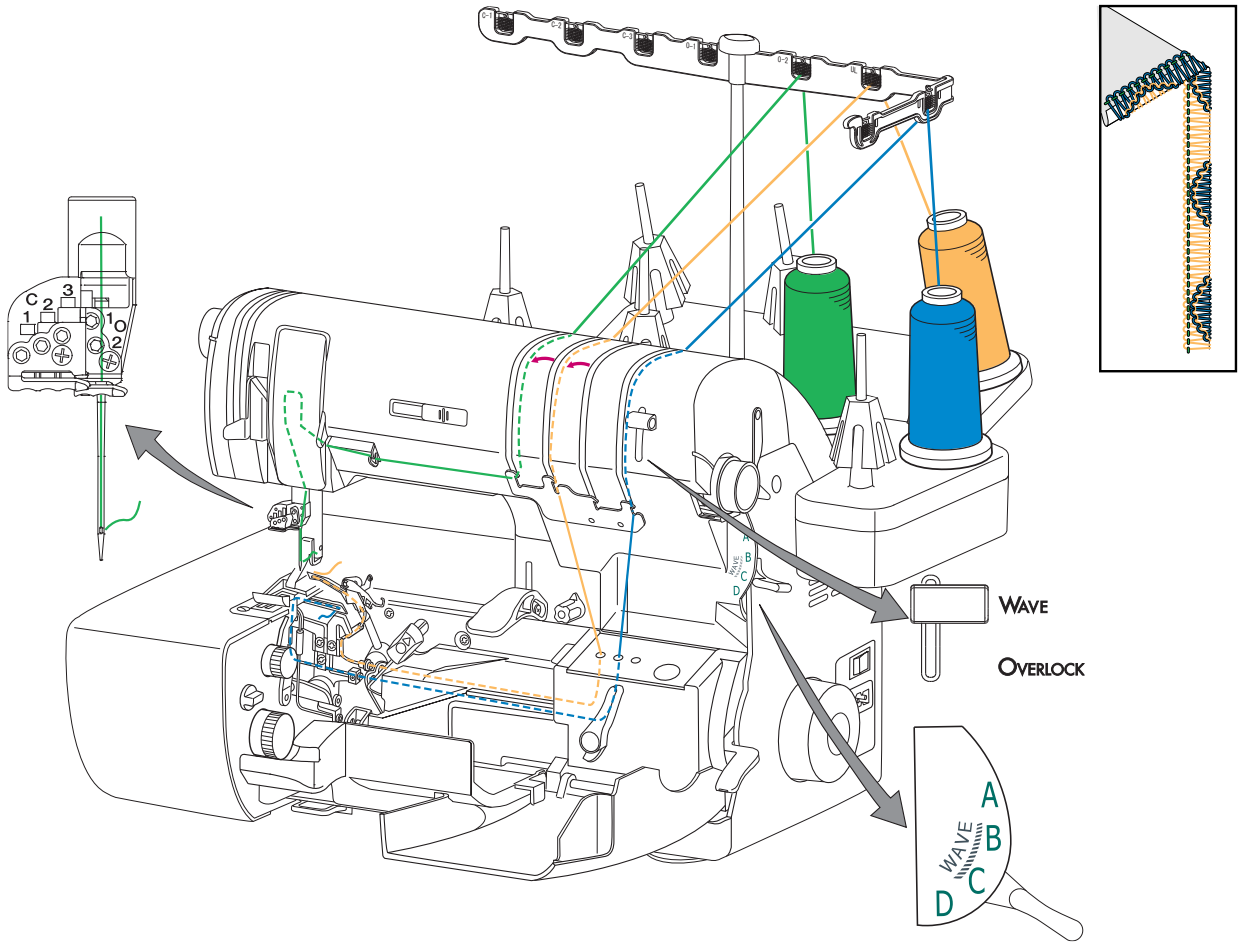

SURJET RÉVERSIBLE 3 FILS FESTONNÉ

Vous pouvez également obtenir le point de surjet festonné « wave » sur l'envers du tissu en croisant les fils des boucleurs supérieur et inférieur avant l'orifice d'enfilage. Ce surjet réversible « wave » est attractif pour obtenir un point expressif avec des points fantaisie. (fig. A)

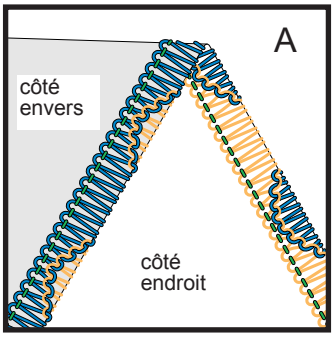

1. Déplacez le levier du Sélecteur « WAVE » de « OVERLOCK » à « WAVE »
2. Coupez les fils à partir des cônes de fil et retirez-les des trajets de fils.
3. Engagez le levier d'enfilage en position d'enfilage, pour enfiler les boucleurs (page 19).
4. Placez le cône de fil d'aiguille droit sur la broche porte-bobine « OVERLOCK NEEDLE 2 » (aiguille surjet O-2).
5. Faites glisser le fil de l'aiguille droit dans le guide-fil télescopique directement au-dessus du fil. Suivez le trajet d'enfilage de l'aiguille surjet gauche vers le bas jusqu'à l'aiguille surjet droite.
6. Enfilez l'aiguille 0-2 en utilisant l'enfile-aiguille (page 24).
7. Placez le cône de fil du boucleur supérieur sur la broche porte-bobine du boucleur supérieur.
8. Faites glisser le fil du boucleur supérieur dans le guide-fil télescopique directement au-dessus du fil. Suivez le trajet d'enfilage supérieur pour le fil de l'aiguille surjet droite vers le bas du trajet d'enfilage frontal, vers la gauche du guide-fil en chrome et directement jusqu'à l'orifice d'enfilage « L » pour le boucleur inférieur. Enfilez le boucleur inférieur (page 20).
   Remarque : Ce fil du boucleur supérieur qui passe dans le boucleur inférieur à travers l'orifice d'enfilage « L » apparaît sous la forme d'un point de surjet festonné sur l'envers du tissu.
9. Placez le fil de l'aiguille et procédez à l'enfilage à partir du boucleur inférieur, sous le pied presseur et vers l'arrière.
10. Enfilez le boucleur inférieur en utilisant la technique régulière. (Réferez aux Étapes 2 à 6 à la page 20) La seule différence en ce qui concerne la technique régulière est d'utilisé le port d'enfilage "U" au lieu du port "L".
11. Faites glisser le fil du boucleur inférieur dans le guide-fil télescopique directement au-dessus du fil, puis faites glisser le fil dans le guide-fil télescopique du boucleur de chaînette pour éviter que le fil ne se s'emmêle au cours de la couture. Faites passer le fil à travers le trajet d'enfilage standard du boucleur inférieur jusqu'à l'orifice d'enfilage « U » pour le boucleur supérieur. Enfilez le boucleur supérieur (page 20).
12. Engagez le levier d'enfilage en position de surfilage.
13. Placez le sélecteur de point sur « B » pour surjet festonné « WAVE ».
14. Paramétrez la longueur et la largeur du point suivant l'illustration ci-dessous.

Remarque : Il est déconseillé d'utiliser un surjet roulotté réversible.

AIGUILLE	LONGUEUR	LARGEUR	SÉLECTEUR	SÉLECTEUR "WAVE"
O-2	0,75-2,5	5,0	B	WAVE

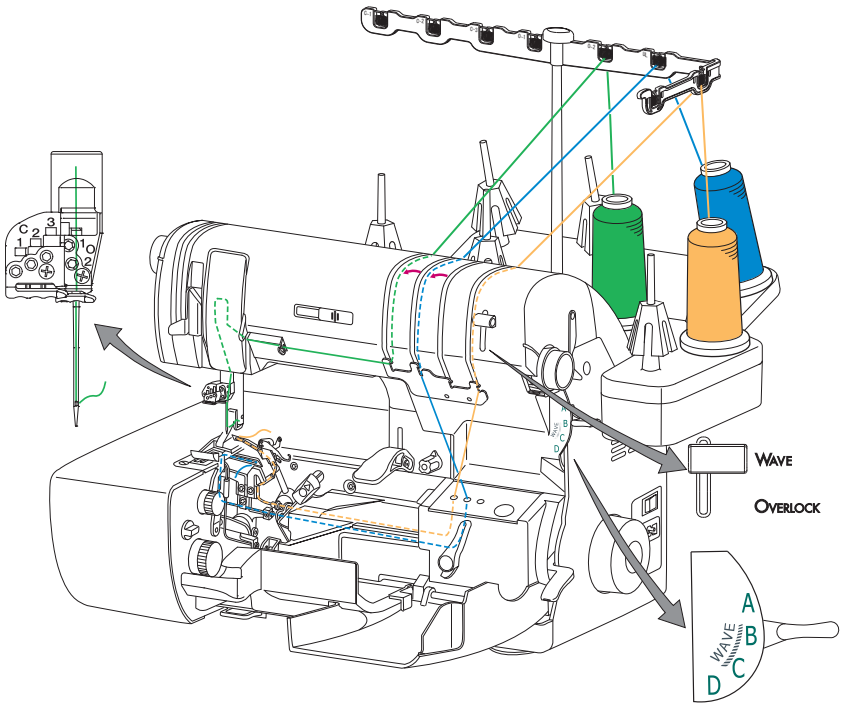

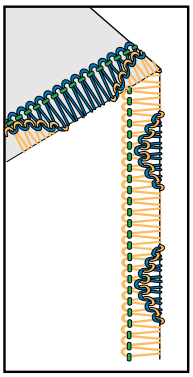

POINT DE CHAÎNETTE

Le double point de chaînette est formé de deux fils, un provenant de l'aiguille et l'autre du boucleur de chaînette.

Ce point ressemble à un point droit sur le dessus alors que le fil du boucleur forme une chaînette au-dessous. Le double point de chaînette possède une élasticité que n'a pas le point noué d'une machine à coudre normale. Il est utilisé pour stabiliser les coutures dans les mailles et si nécessaire dans les tricots. Il peut aussi être utilisé pour une couture large extensible en habillement et pour appliquer des biais élastiques.

Pour faire le double point de chaînette :

1. Positionnez le couteau sur "lock" (verrouillé).
2. Désengagez le boucleur supérieur en tournant le levier de positionnement du boucleur supérieur vers le bas.
3. Placez la machine en position d'enfilage pour enfiler le boucleur de chaînette (page 19).
4. Sélectionnez le guide d'enfilage "C".
5. Enfilez le boucleur de chaînette en suivant le schéma d'enfilage. Ouvrez le capot de côté de la machine pour vous assurer que le fil est bien sorti du chas du boucleur de chaînette. Coupez 10 cm de fil et laissez-le en place.
6. Suivez le schéma pour enfiler l'aiguille de chaînette/recouvrement. Choisissez celle-ci entre C-1, C-2 ou C-3.
7. Engagez le levier d'enfilage en position de surfilage.
8. Déverrouillez la machine en repoussant le levier à droite.
9. Retirez le capot du couteau et positionnez la tablette de travail supplémentaire à la place de celle installée pour le point de surjet.
10. Placez le tissu sous l'aiguille et tournez le volant vers vous pendant deux ou trois points. Coupez les fils excédants et commencez à coudre.

Remarque : Les points à base de chaînette et recouvrement doivent être démarrés avec le tissu sous l'aiguille.

POINT DE CHAIÎNETTE

AIGUILLE	LONGUEUR	TENSION DU FIL D'AIGUILLE	TENSION DU FIL DE BOUCLEUR
C-1,C-2 ou C-3	2,0 - 4,0	4-6	Chain Stitch

* Lors de l'utilisation de l'aiguille C-1, la tension du boucleur de la chaînette pourrait être réglée à un niveau de position supérieure que la position du centre.

POINT DE CHAÎNETTE – SUITE

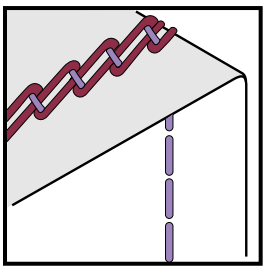

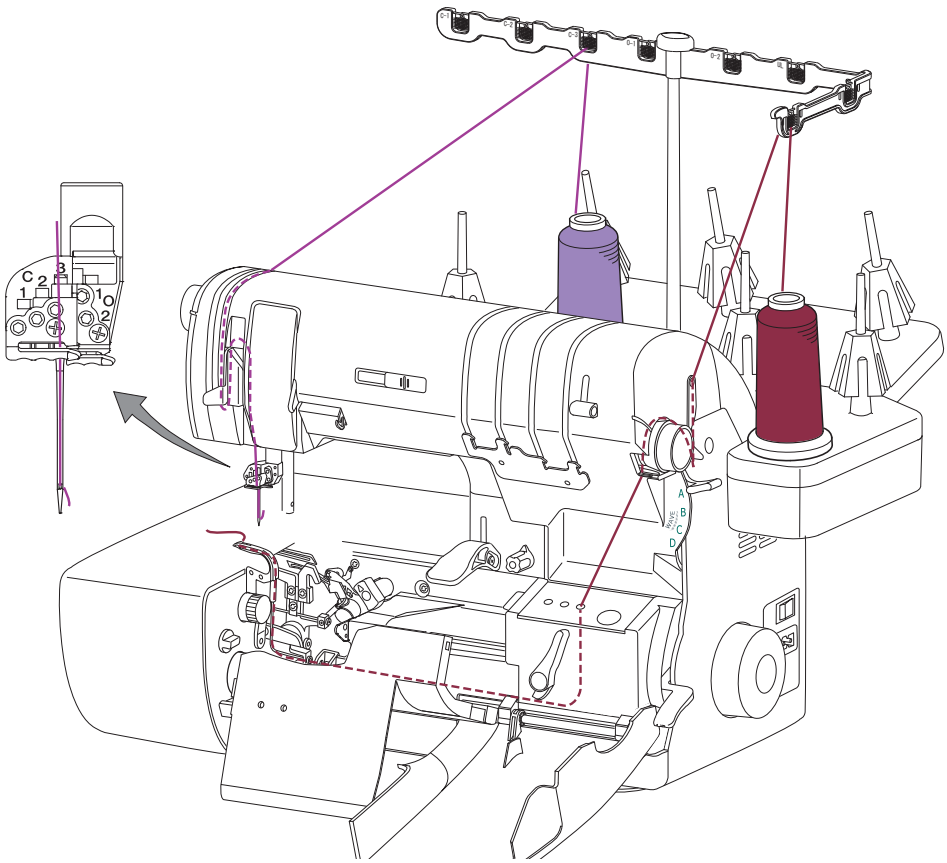

∗ Réglage de tension

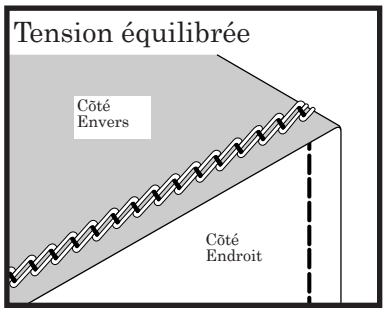

Tension équilibrée –
Le point de chaînette a une tension correcte lorsque le fil d'aiguille coud un point droit sur le dessus du tissu et que le fil du boucleur de chaînette forme des boucles régulières sur l'envers.

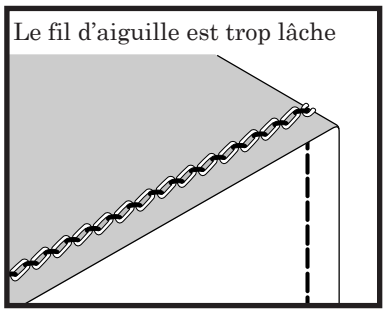

Le fil d'aiguille est trop lâche –
Tournez le bouton de réglage de la tension du fil d'aiguille de recouvrement/chaînette sur un numéro plus élevé. Ou bien tournez le bouton de réglage du boucleur de chaînette vers une valeur moins forte (zone hachurée serrée).

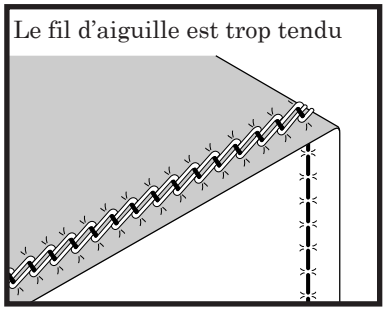

Le fil d'aiguille est trop tendu –
Tournez le bouton de réglage de la tension du fil d'aiguille de recouvrement/chaînette sur un numéro plus faible. Ou bien amenez le bouton de réglage du boucleur de chaînette vers une valeur plus forte (zone avec hachures plus distantes).

POINT DE RECOUVREMENT – ÉTROIT À DROITE – 3 mm

Le point de recouvrement étroit consiste en deux rangées de point droit sur le dessus du tissu et un point de surjet sur le dessous. Ce point est trés commun dans l'industrie de la confection pour ourler les tricots et mailles. Il peut aussi finir très facilement les lainages fins et les jerseys. Il n'est pas limité aux mailles et peut aussi s'employer sur les matières tissés.

Il est formé en utilisant deux aiguilles C et le boucleur de chaînette. Les positions des aiguilles C sont C-2 et C-3. La largeur du recouvrement étroit est de 3 mm.

1. Positionnez le couteau sur "lock" (verrouillé).
2. Désengagez le boucleur supérieur en tournant le levier vers la bas.
3. Placez la machine en position d'enfilage pour enfiler le boucleur de chaînette (page 19).
4. Sélectionnez le guide d'enfilage du boucleur "C".
5. Enfilez le boucleur de chaînette. Ouvrez le capot latéral de la machine pour vous assurer que le fil est sorti du chas du boucleur. Coupez 10 cm de fil et laissez-le en place.
6. Suivez le schéma pour enfiler les aiguilles C-2 et C-3. Placez les fils d'aiguilles au-dessus et à gauche du pied presseur.
7. Engagez le levier d'enfilage en position de surfilage.
8. Déverrouillez la machine en repoussant le levier vers la droite.
9. Retirez le couvercle du couteau et positionnez la tablette de couture supplémentaire.
10. Placez le tissu sous l'aiguille et tournez le volant vers vous sur deux ou trois points. Coupez les excédants de fil et commencez à coudre.

Remarque : Les points à base de chaînette et recouvrement doivent être démarrés avec le tissu sous l'aiguille.

POINT DE RECOUVREMENT – ÉTROIT À DROITE

AIGUILLE	LONGUEUR	TENSION DU FIL D'AIGUILLE	TENSION DU FIL DE BOUCLEUR
C-2 et C-3	2,0 - 4,0	4-6	Cover Stitch

POINT DE RECOUVREMENT – ÉTROIT À DROITE – SUITE

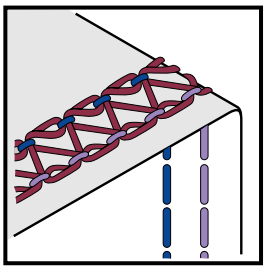

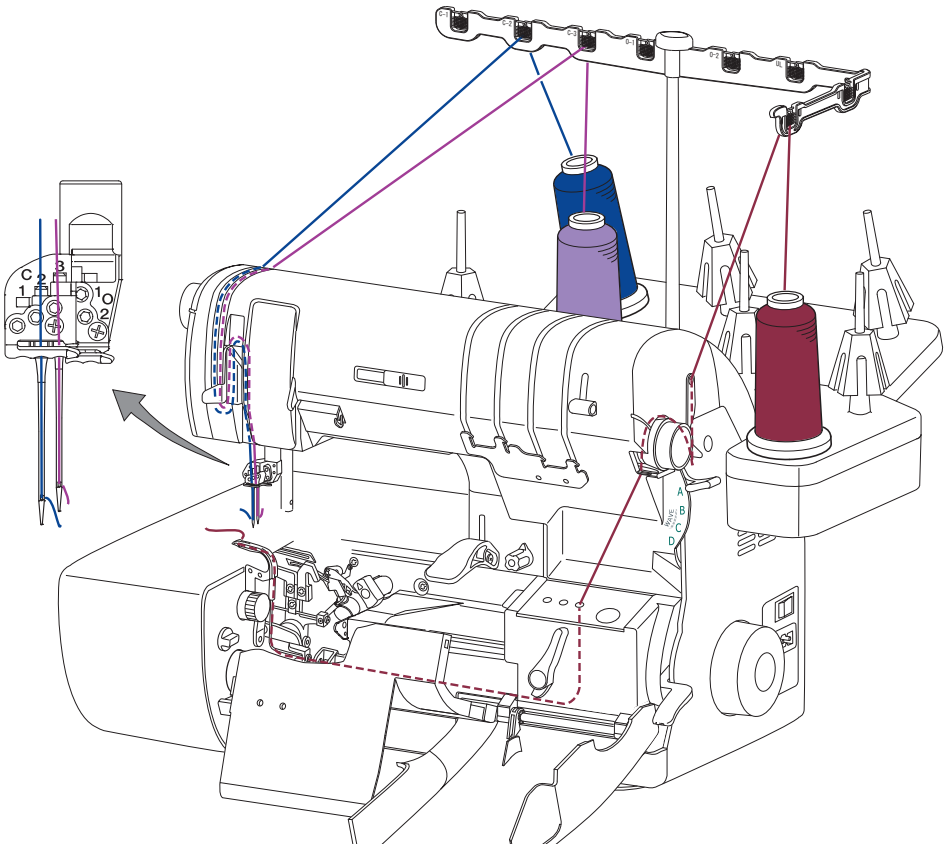

∗ Réglage de tension

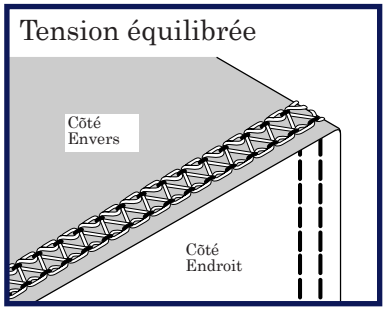

Tension équilibrée :
Le point de chaînette a une tension équilibrée lorsque le fil de l'aiguille coud une ligne droite sur le dessus et le fil de boucleur forme des boucles sur les faces dessous du tissu.

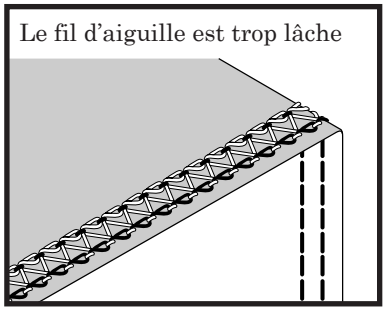

Le fil d'aiguille est trop lâche :
Tournez le bouton de réglage de la tension d'aiguille de chaînette sur une valeur plus élevée ou tournez le bouton de réglage de la tension du boucleur de chaînette vers la flèche indiquant une tension plus faible (les traits dorés en forme de flèche vont vers une tension plus faible lorsqu'ils se rétrécissent).

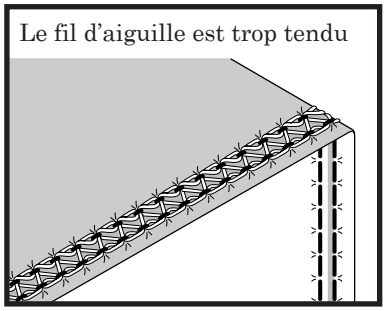

Le fil d'aiguille est trop tendu :
Tournez le bouton de réglage de la tension d'aiguille de chaînette sur une valeur plus faible ou tournez le bouton de réglage de la tension du boucleur de chaînette vers la flèche en augmentation pour augmenter la tension.

POINT DE RECOUVREMENT – ÉTROIT À GAUCHE – 3 mm

Le point de recouvrement étroit consiste en deux rangées de point droit sur le dessus du tissu et un point de surjet sur le dessous. Ce point est très commun dans l'industrie de la confection pour ourler les tricots et mailles. Il peut aussi finir très facilement les lainages fins et les jerseys. Il n'est pas limité aux mailles et peut aussi s'employer sur les matières tissés.

Il est formé en utilisant deux aiguilles C et le boucleur de chaînette. Les positions des aiguilles C sont C-1 et C-2. La largeur du recouvrement étroit est de 3 mm.

1. Positionnez le couteau sur "lock" (verrouillé).
2. Désengagez le boucleur supérieur en tournant le levier vers le bas.
3. Placez la machine en position d'enfilage pour enfiler le boucleur de chaînette (page 19).
4. Sélectionnez le guide d'enfilage du boucleur "C".
5. Enfilez le boucleur de chaînette. Ouvrez le capot latéral de la machine pour vous assurer que le fil est sorti du chas du boucleur. Coupez 10 cm de fil et laissez-le en place.
6. Suivez le schéma pour enfiler les aiguilles C-1 et C-2. Placez les fils d'aiguilles au-dessus et à gauche du pied presseur.
7. Engagez le levier d'enfilage en position de surfilage
8. Déverrouillez la machine en repoussant le levier vers la droite.
9. Retirez le couvercle du couteau et positionnez la tablette de couture supplémentaire.
10. Replacez le tissu sous l'aiguille et tournez le volant vers vous sur deux ou trois points. Coupez les excédants de fil et commencez à coudre.

Remarque : Les points à base de chaînette et recouvrement doivent être démarrés avec le tissu sous l'aiguille.

POINT DE RECOUVREMENT – ÉTROIT À GAUCHE

AIGUILLE	LONGUEUR	TENSION DU FIL D'AIGUILLE	TENSION DU FIL DE BOUCLEUR
C-1 et C-2	2,0 - 4,0	4-6	Cover Stitch

POINT DE RECOUVREMENT – ÉTROIT À GAUCHE – SUITE

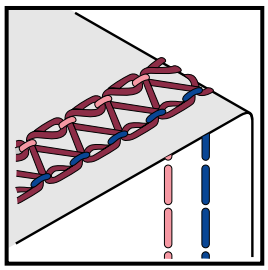

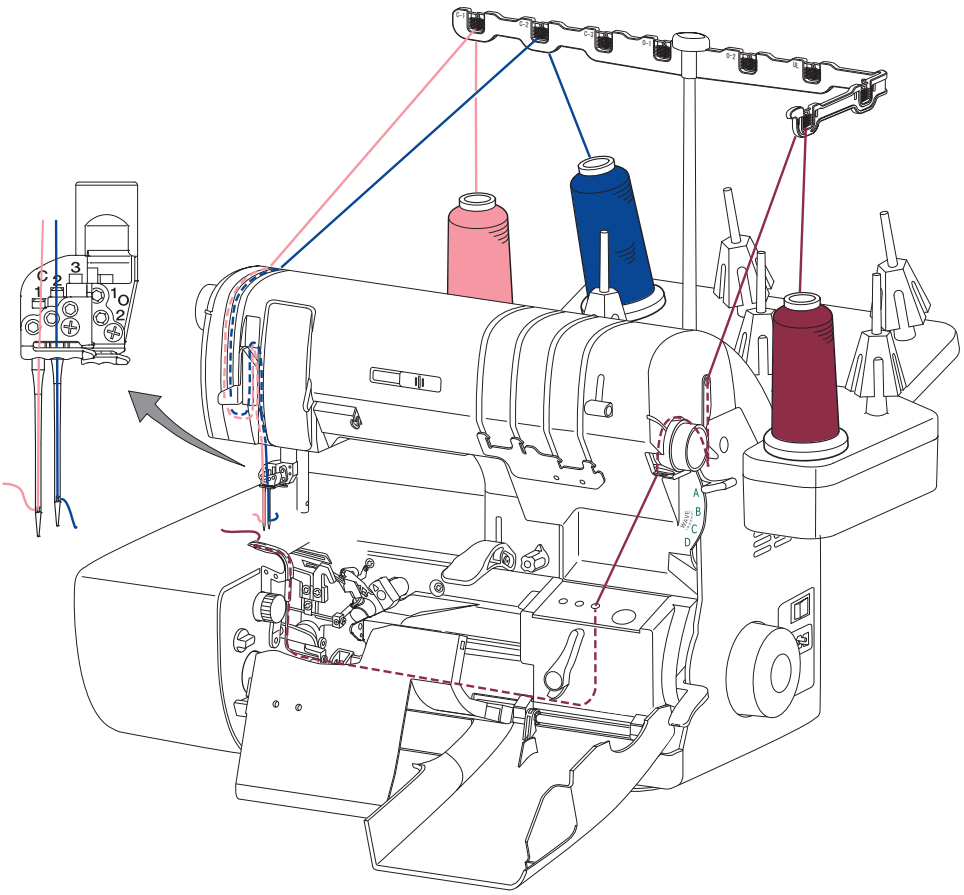

∗ Réglage de tension

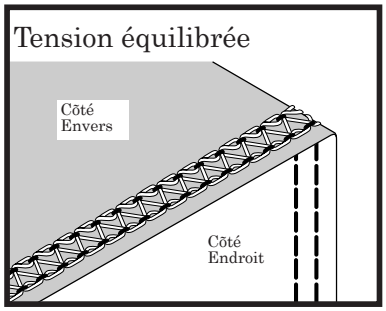

Tension équilibrée
Le point de chaînette a une tension équilibrée lorsque le fil de l'aiguille coud une ligne droite sur le dessus et le fil de boucleur forme des boucles sur les faces dessous du tissu.

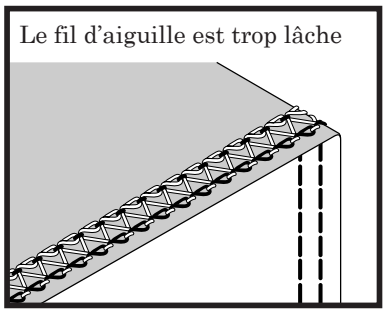

Le fil d'aiguille est trop lâche :
Tournez le bouton de réglage de la tension d'aiguille de chaînette sur une valeur plus élevée ou tournez le bouton de réglage de la tension du boucleur de chaînette en s'éloignant de la partie où est écrit "Recouvrement stitch", mais en restant contre la ligne continue dorée. Ceci augmentera la tension du fil de boucleur de chaînette au-dessous du tissu.

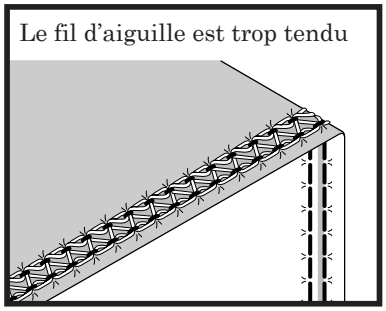

Le fil d'aiguille est trop tendu :
Pour diminuer la tension, tournez le bouton de tension de l'aiguille recouvrement/chaînette vers un numéro moins élevé. Assurez-vouz que le bouton de réglage de la tension du fil de boucleur soit au niveau du trait continu doré "Recouvrement stitch".

POINT DE RECOUVREMENT – LARGE – 6 mm

Le point de recouvrement large consiste en deux rangées de point droit sur le dessus du tissu et un point de surjet sur le dessous. Ce point est très commun dans l'industrie de la confection pour ourler les matières épaisses comme le double tricot, sweatshirts et polaires. Il n'est pas limité aux mailles et peut aussi s'employer sur les tissés épais.

Il est formé de aiguilles en position "C" et du boucleur de chaînette. Les positions d'aiguilles sont C-1 et C-3. La largeur du recouvrement est alors de 6 mm.

Pour le réaliser:

1. Positionnez le couteau sur "lock" (verrouillé).
2. Désengagez le boucleur supérieur en tournant le levier vers le bas.
3. Placez la machine en position d'enfilage pour enfiler le boucleur de chaînette (page 19).
4. Sélectionnez le guide d'enfilage du boucleur "C".
5. Enfilez le boucleur de chaînette. Ouvrez le capot latéral de la machine pour vous assurer que le fil est sorti du chas du boucleur. Coupez 10 cm de fil et laissez-le en place.
6. Suivez le schéma pour enfiler les aiguilles C-1 et C-3. Placez les fils d'aiguilles au-dessus et à gauche du pied presseur.
7. Engagez le levier d'enfilage en position de surfilage.
8. Déverrouillez la machine en repoussant le levier vers la droite.
9. Retirez le couvercle du couteau et positionnez la tablette de couture supplémentaire.
10. Placez le tissu sous l'aiguille et tournez le volant vers vous sur deux ou trois points. Coupez les excédants de fil et commencez à coudre.

Remarque : Les points à base de chaînette et de recouvrement doivent être démarrés avec le tissu sous l'aiguille.

POINT DE RECOUVREMENT - LARGE

AIGUILLE	LONGUEUR	TENSION DU FIL D'AIGUILLE	TENSION DU FIL DE BOUCLEUR
C-1 et C-3	2,0 - 4,0	4-6	Cover Stitch

POINT DE RECOUVREMENT – LARGE – SUITE

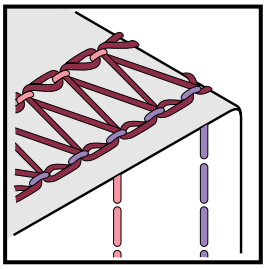

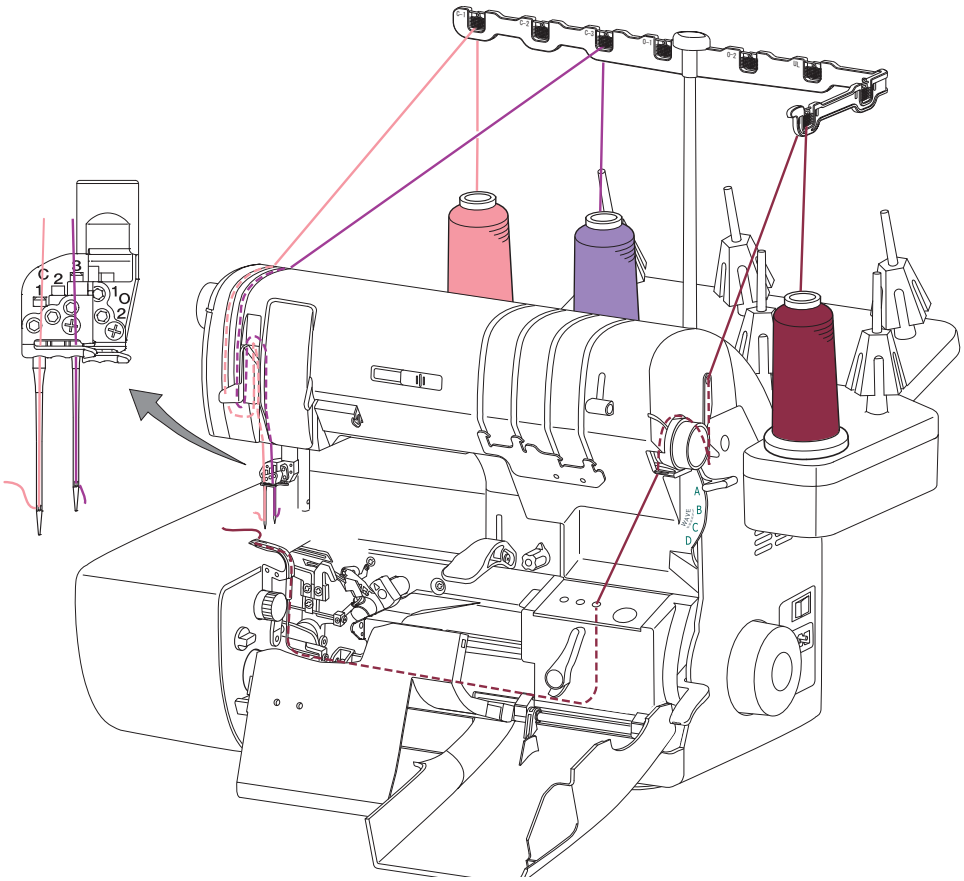

∗ Réglage de tension

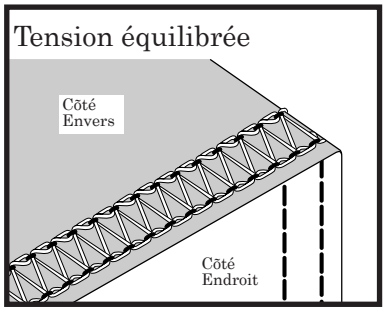

Tension équilibrée
Le point de chaînette a une tension équilibrée lorsque le fil de l'aiguille coud une ligne droite sur le dessus et le fil de boucleur forme des boucles sur les faces dessous du tissu.

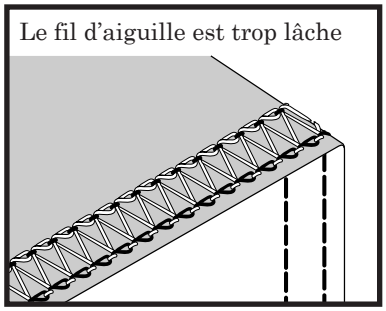

Le fil d'aiguille est trop lâche :
Tournez le bouton de réglage de la tension d'aiguille de chaînette sur une valeur plus élevée ou tournez le bouton de réglage de la tension du boucleur de chaînette vers les traits rapprochés (ils représentent moins de tension).

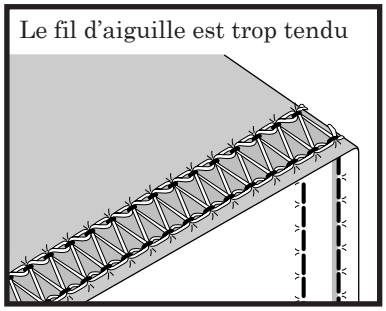

Le fil d'aiguille est trop tendu :
Pour diminuer la tension, tournez le bouton de tension de l'aiguille recouvrement/chaînette vers un numéro moins élevé. Ou bien tournez le bouton de réglage de la tension du boucleur vers les traits éloignés (ils représentent plus de tension).

POINT DE RECOUVREMENT – TRIPLE – 6 mm

Le point triple recouvrement peut être utilisé pour surpiquer, ourler et appliquer des élastiques. Le point peut aussi être utilisé comme un point décoratif inversé avec le côté surjet sur le dessus du vêtement. L'industrie de la confection utilise fréquemment ce point pour les vêtements de sport et de loisirs.

Le point triple recouvrement est formé en utilisant les 3 aiguilles "C" et le boucleur de chaînette. Ce point est fait de trois rangées de point droit au-dessus alors que le boucleur de chaînette forme un surjet large au-dessous.

Pour faire le triple recouvrement :

1. Positionnez le couteau sur "lock" (verrouillé).
2. Désengagez le boucleur supérieur en tournant le levier vers le bas.
3. Placez la machine en position d'enfilage pour enfiler le boucleur de chaînette (page 19).
4. Sélectionnez le guide d'enfilage du boucleur "C".
5. Enfilez le boucleur de chaînette. Ouvrez le capot latéral de la machine pour vous assurer que le fil est sorti du chas du boucleur. Coupez 10 cm de fil et laissez-le en place.
6. Suivez le schéma pour enfiler les aiguilles C-1, C-2 et C-3. Placez les fils d'aiguilles au-dessus et à gauche du pied presseur.
7. Engagez le levier d'enfilage en position de surfilage.
8. Déverrouillez la machine en repoussant le levier vers la droite.
9. Retirez le couvercle du couteau et positionnez la tablette de couture supplémentaire.
10. Placez le tissu sous l'aiguille et tournez le volant vers vous sur deux ou trois points. Coupez les excédants de fil et commencez à coudre.

Remarque : Les points à base de chaînette et recouvrement doivent être démarrés avec le tissu sous l'aiguille.

POINT DE RECOUVREMENT – TRIPLE

AIGUILLE	LONGUEUR	TENSION DU FIL D'AIGUILLE	TENSION DU FIL DE BOUCLEUR
C-1, C-2 et C-3	2,5 - 4,0	4-6	Cover Stitch

POINT DE RECOUVREMENT – TRIPLE – SUITE

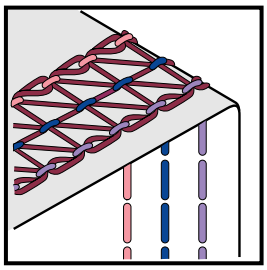

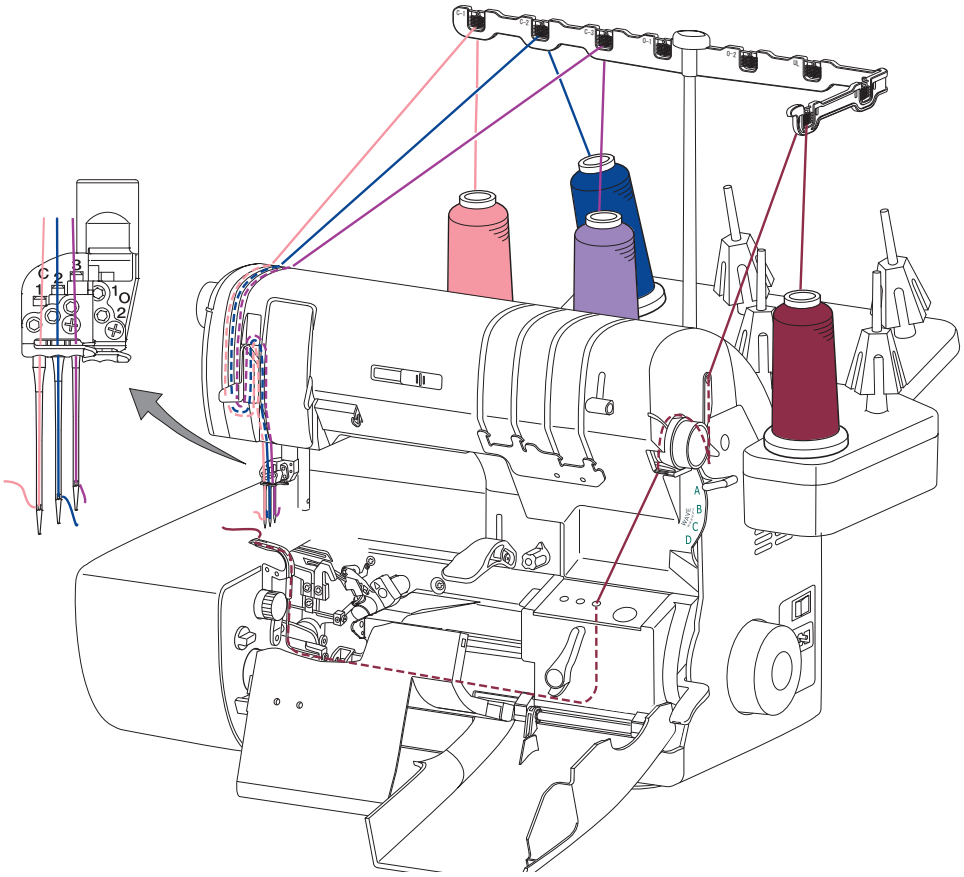

∗ Réglage de tension

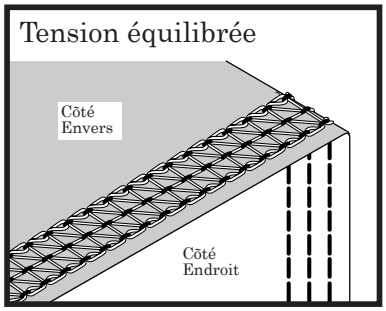

Tension équilibrée
Le point de chaînette a une tension équilibrée lorsque le fil de l'aiguille coud une ligne droite sur les faces dessous du tissu.

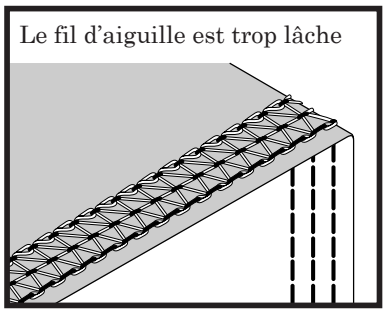

Le fil d'aiguille est trop lâche :
Tournez le bouton de réglage de la tension d'aiguille de chaînette sur une valeur plus élevée ou tournez le bouton de réglage de la tension du boucleur de chaînette vers les traits rapprochés (ils représentent moins de tension).

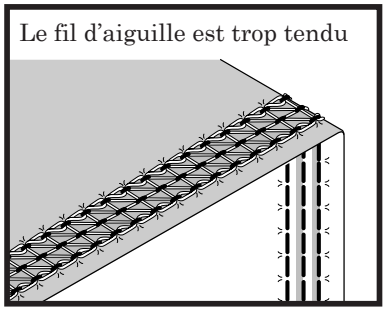

Le fil d'aiguille est trop tendu :
Pour diminuer la tension, tournez le bouton de tension de l'aiguille recouvrement/chaînette vers un numéro moins élevé. Ou bien tournez le bouton de réglage de la tension du boucleur vers les traits éloignés (ils représentent plus de tension).

SURJET 4 FILS AVEC COUTURE DE SÉCURITÉ

Le surjet de sécurité à 4 fils est parfait pour les tissus fins à épais formés de chaîne et trame (tissés). Ce point est conçu pour coudre et surfiler en une seule opération. Il sécurise efficacement les tissés comme les tricots, sweats et surpiqûres.
Il s'agit en fait d'une combinaison entre un surjet à 2 fils utilisant le convertisseur à deux fils sur le boucleur supérieur et un double point de chaînette à 2 fils. Le surjet de sécurité lui-même peut être utilisé en 3 largeurs, dépendant de la position de l'aiguille du point de chaînette. Cette variation de largeur peut être utile en fonction des types de tissus.

Pour effectuer ce point :
1. Utilisez le capot de couteau standard.
2. Engagez le convertisseur à 2 fils sur le boucleur supérieur et enfilez les boucleurs supérieurs et chaînette.
3. Enfilez l'aiguille de chaînette et l'aiguille surjet O-1.
4. Engagez le convertisseur à deux fils dans le boucleur supérieur.
5. Engagez le couteau pour couper le tissu. Sélectionnez la largeur sur 7,5.
6. Sélectionnez "A" avec le sélecteur de point.
7. Réglez le Sélecteur "WAVE" à "OVERLOCK"

Voir le tableau de réglage pour chacun des points basés sur le surjet 4 fils avec couture de sécurité.

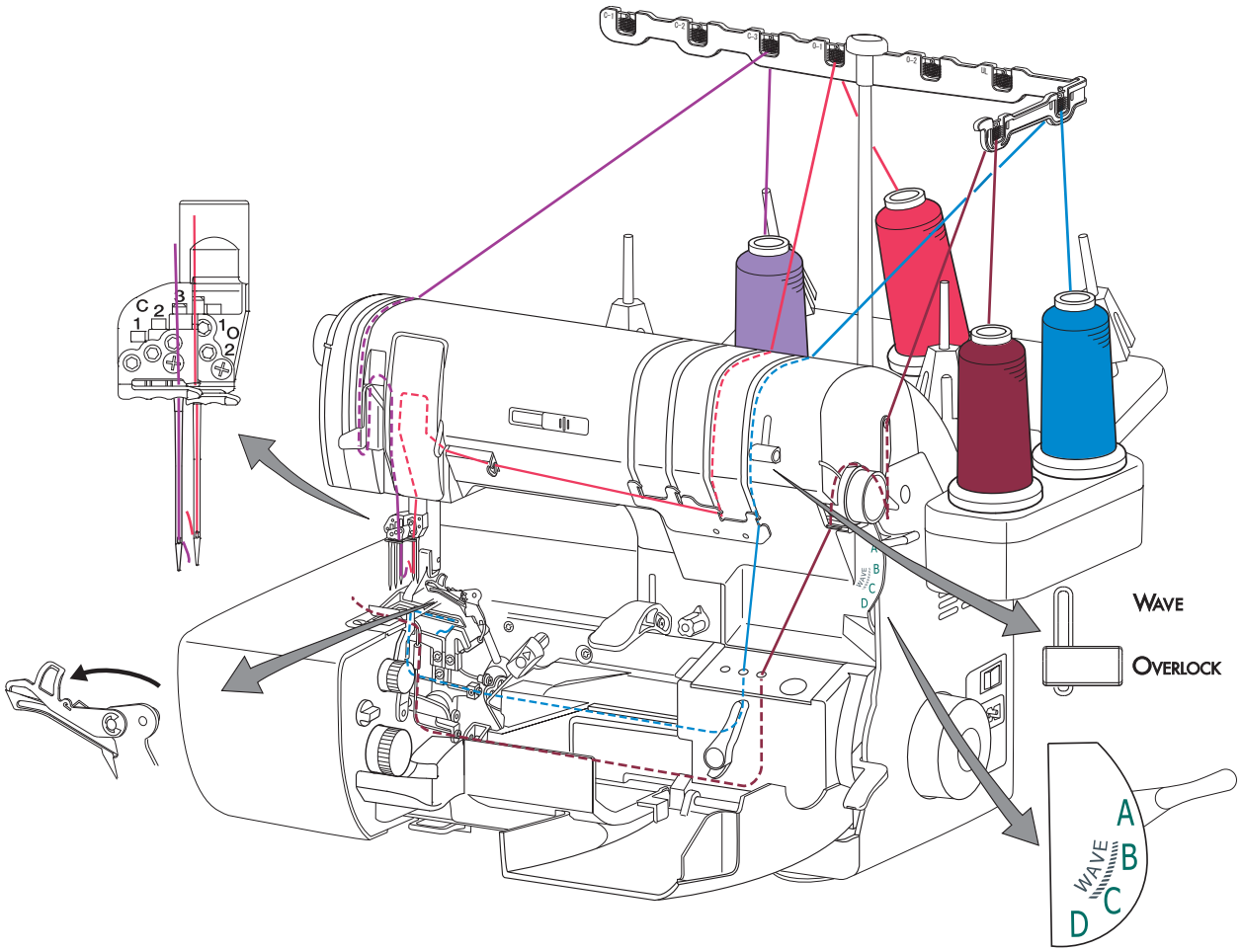

SURJET 4 FILS AVEC COUTURE DE SÉCURITÉ – SUITE

Point à 4 fils de sécurité:

2 fils de chaînette et 2 fils surjet large

5/8 inch (16mm) 13mm (1/2 inch) 10mm (3/8inch)

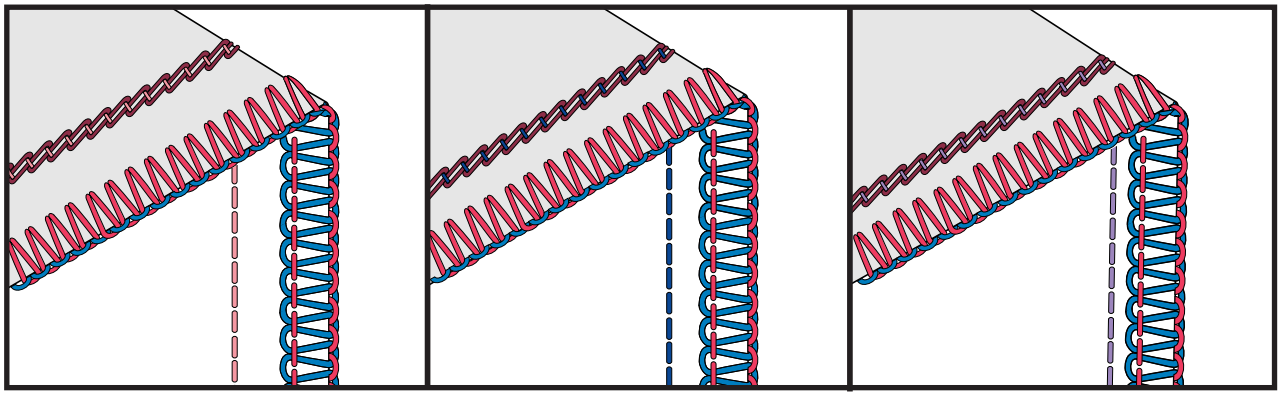

TAILLE	AIGUILLE	BOUCLEUR	LONGUEUR DU POINT	LARGEUR DU POINT	SÉLECTEUR DE POINT	TENSION DU FIL D'AIGUILLE	TENSION DU FIL DE BOUCLEUR
16mm (5/8 inch)	C-1, O-1	C,L, Convertisseur	2,5-4,0	7,5	A	4-6	CHAIN
13mm (1/2 inch)	C-2, O-1	C,L, Convertisseur	2,5-4,0	7,5	A	4-6	CHAIN
10mm (3/8inch)	C-3, O-1	C,L, Convertisseur	2,5-4,0	7,5	A	4-6	CHAIN

***Remarque :** Les réglages de la tension du fil d'aiguille peuvent varier selon les différents types

POINT DE SURJET 5 FILS AVEC COUTURE DE SÉCURITÉ

Le surjet de sécurité à 5 fils est parfait pour toutes les matières tissées depuis les tissus fins à épais. Ce point est conçu pour coudre et surfiler en même temps. Il sécurise efficacement les tissés comme les tricots, sweats et surpiqûres. Il s'agit en fait d'une combinaison entre un surjet à 3 fils et un double point de chaînette (2 fils). Le surjet de sécurité lui-même peut être utilisé en 3 largeurs différentes, dépendant de l'aiguille de chaînette sélectionnée. Cette variation de largeur est utile en fonction du type de tissu employé.

Pour réaliser ce point :

1. Utilisez le capot de couteau standard.
2. Enfilez les boucleurs supérieur, inférieur et de chaînette.
3. Enfilez l'aiguille de chaînette et l'aiguille surjet O-1.
4. Engagez le couteau pour couper le tissu. Sélectionnez la largeur sur 7,5.
5. Sélectionnez "A".
6. Réglez le Sélecteur "WAVE" à "OVERLOCK"

Voir le tableau de réglage pour chacun des points basés sur le surjet 5 fils avec couture de sécurité.

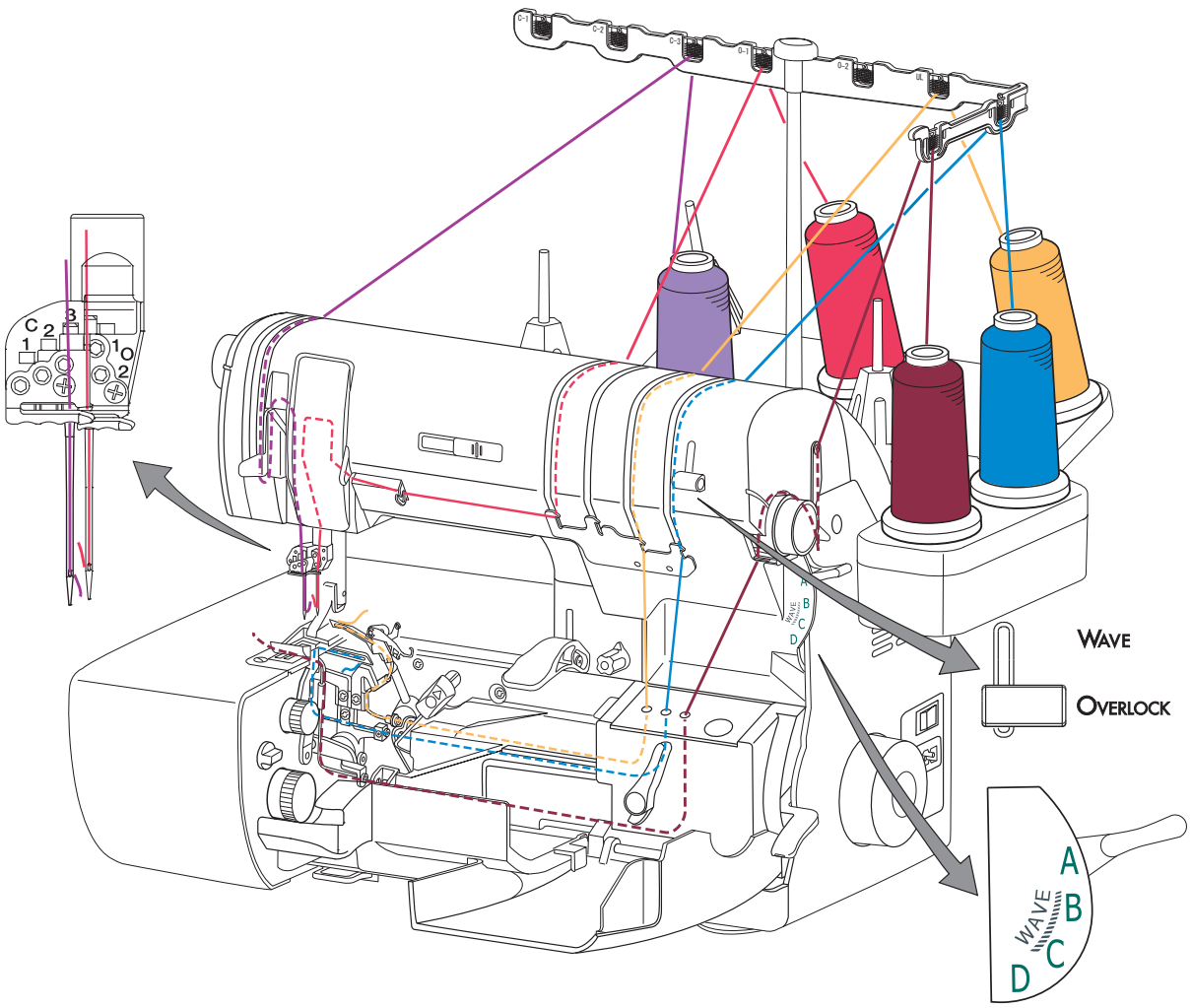

POINT DE SURJET 5 FILS AVEC COUTURE DE SÉCURITÉ – SUITE

Point à 4 fils de sécurité:

2 fils de chaînette et 3 fils surjet large

5/8 inch (16mm) 1/2 inch (13mm) 3/8inch (9,5mm)

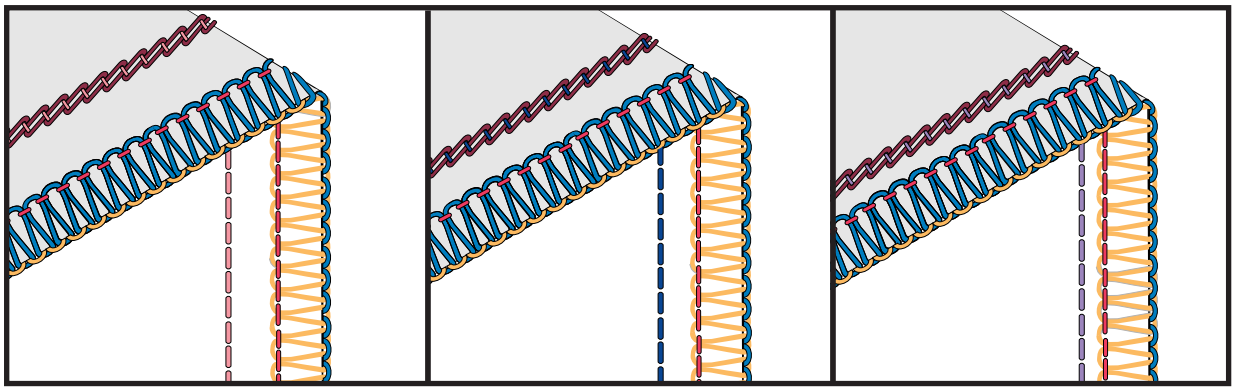

TAILLE	AIGUILLE	BOUCLEUR	LONGUEUR DU POINT	LARGEUR DU POINT	SÉLECTEUR DE POINT	TENSION DU FIL D'AIGUILLE	TENSION DU FIL DE BOUCLEUR
5/8 inch (16mm)	C-1, O-1	C,L, Convertisseur	2,5-4,0	7,5	A	4-6	CHAIN
1/2 inch (13mm)	C-2, O-1	C,L, Convertisseur	2,5-4,0	7,5	A	4-6	CHAIN
3/8 inch (9,5mm)	C-3, O-1	C,L, Convertisseur	2,5-4,0	7,5	A	4-6	CHAIN

***Remarque :** Les réglages de la tension du fil d'aiguille peuvent varier selon les différents types

COMBINAISON FESTON À 7 FILS

Il s'agit d'une combinaison du surjet festonné Wave à 3 fils et du point de recouvrement à 4 fils. Ce point est magnifique lorsqu'il est cousu avec un fils décoratif apparaissant sur le côté Wave de la couture, et sur le point de recouvrement.

Pour la couture festonnée Wave à 7 fils :

1. Utilisez le capot du couteau standard
2. Enfilez le boucleur supérieur selon, soit : Le point Wave à 3 fils ou le point roulotté à 3 fils festonné (voir page 41 ou 42). Enfilez le boucleur inférieur selon le schéma régulier du schéma.(Voir l'illustration ci-bas.)
3. Enfilez le fil de chainette
4. Enfilez les aiguilles C-1, C-2, C-3 et O-2 (droite)
5. Engagez le couteau afin de couper le tissu.
6. Sélectionnez « B » sur le sélecteur pour un surjet festonné à 3 fils(sélectionnez « C » pour un roulotté festonné à 3 fils »
7. Repositionnez le levier du sélecteur Wave de « OVERLOCK » à « WAVE »

La charte des points à la fin du manuel contient d'autres combinaisons de points tel que :
Surjet festonné à 6 fils - large (point de recouvrement large avec surjet feston à 3 fils)
Surjet festonné à 6 fils - étroit (point de recouvrement étroit avec surjet feston à 3 fils)
Surjet festonné à 5 fils –(point de chainette avec surjet à 3 fils). Pour l'enfilage voir la charte pages 88/89)

Toutes ces combinaisons de points fonctionnent comme pour la combinaison à 7 fils. À la page suivante vous verrez des photos des différentes combinaisons possible.

Remarque : Du au changement de l'enfilage du boucleur inférieur toujours coudre le surjet à 7 fils ou le roulotté à 7 fils lentement afin d'éviter que les fils ne s'entremêlent en cousant.

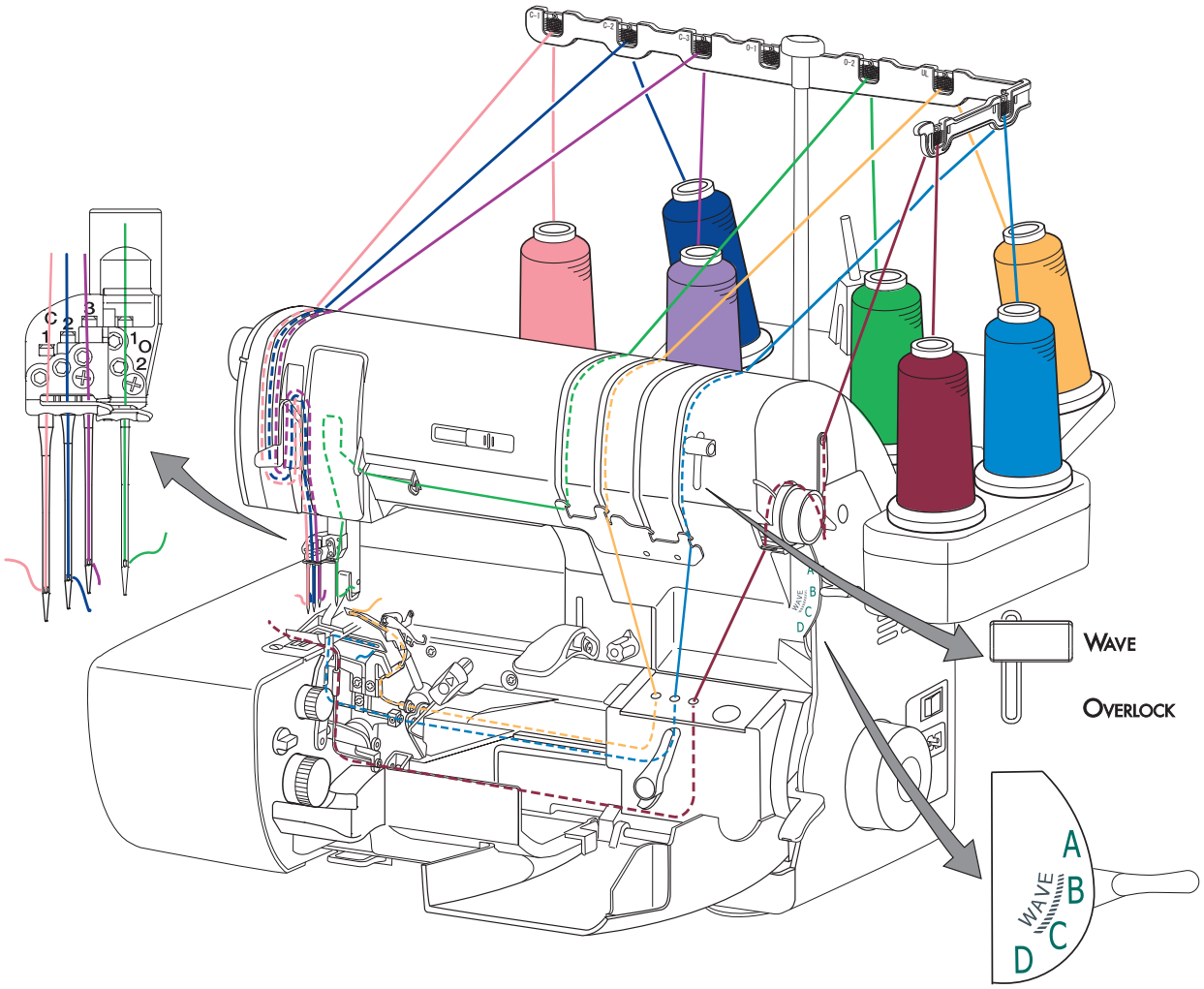

COMBINAISON FESTON À 7 FILS – SUITE

Variations de points

Combinaison à 7 fils
Triple point de recouvrement +
Surjet 3 fils Feston

Combinaison à 6 fils large
Point de recouvrement large +
Surjet 3 fils Feston

Combinaison à 6 fils large
Point de recouvrement large +
Roulotté 3 fils Feston

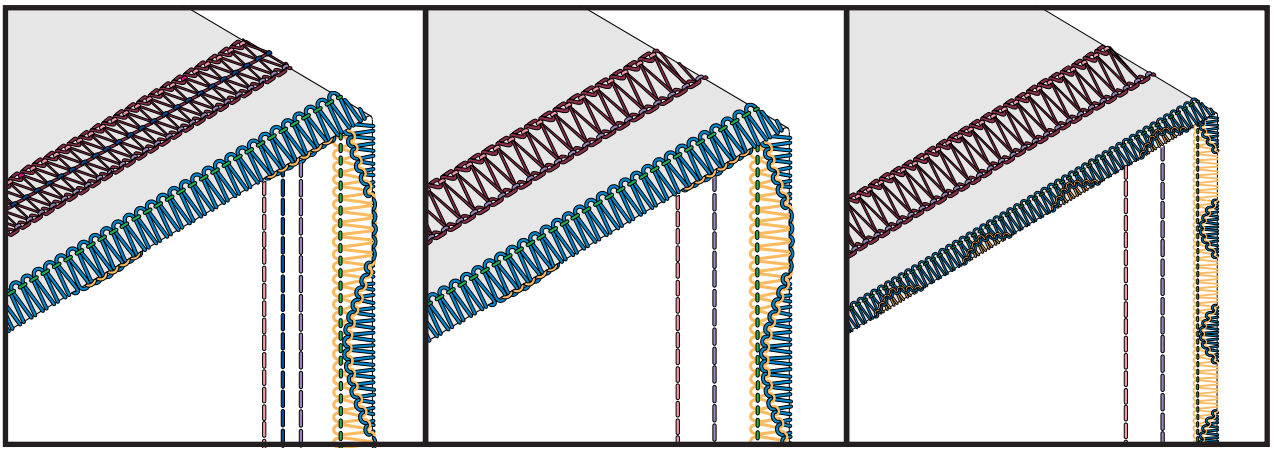

Combinaison à 6 fils large
Point de recouvrement etroit à
gauche +
Roulotté 3 Fils Feston

Combinaison à 5 fils large
Point de chaînette à droite +
Surjet 3 fils Feston

Combinaison à 5 fils large
Point de chaînette à droite +
Roulotté 3 Fils Feston

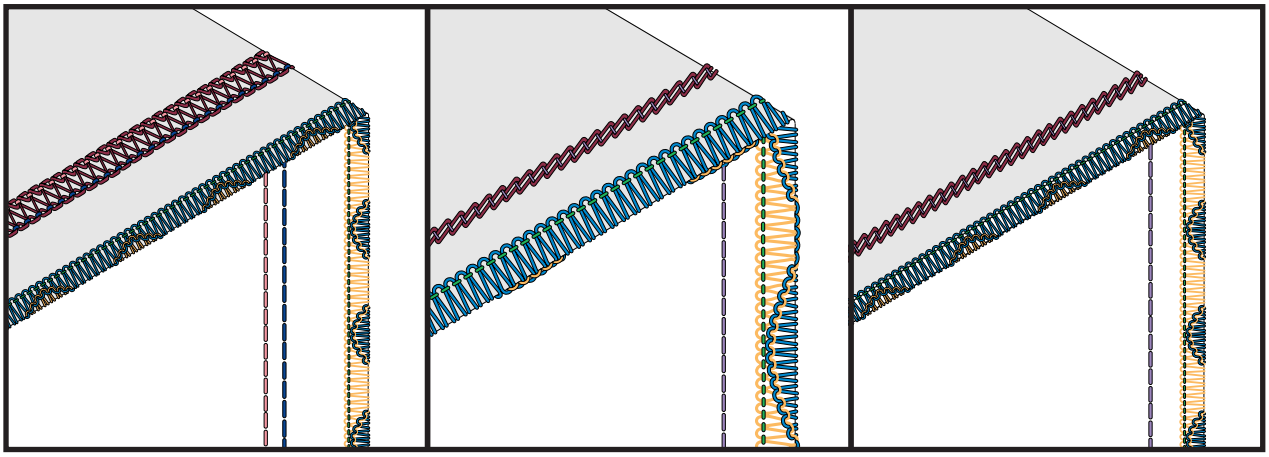

COMBINAISON FESTON RENVERSÉ À 7 FILS

Il s'agit d'une combinaison du surjet festonné (Wave) renversé à 3 fils et du point de recouvrement triple à 4 fils. Ce point est magnifique lorsqu'il est cousu avec un fils décoratif apparaissant sur le côté Wave de la couture, et sur le point de recouvrement.

Pour la couture festonnée à 7 fils :
1. Utilisez le capot du couteau standard.
2. Enfilez les boucleurs supérieur et inférieur pour le point festonné Renversé (voir page 43).
3. Enfilez le fil de chainette.
4. Enfilez les aiguilles C-1, C-2, C-3 et O-2 (droite).
5. Engagez le couteau afin de couper le tissu.
6. Sélectionnez « B » sur le sélecteur.
7. Repositionnez le levier du sélecteur Wave de « SURJET » à « WAVE».

La charte des points à la fin du manuel contient d'autres combinaisons de points tel que :
Surjet festonné Renversé à 6 fils - large (point recouvrement large avec surjet renversé à 3 fils)
Surjet festonné Renversé à 6 fils - étroit (point recouvrement étroit avec surjet renversé feston à 3 fils)
Surjet festonné Renversé à 5 fils –(point de chainette avec surjet renversé à 3 fils). Pour l'enfi lage voir la charte pages 88/89)

Toutes ces combinaisons de points fonctionnent comme pour la combinaison à 7 fils. À la page suivante vous verrez des photos des différentes combinaisons possible.

Remarque : Du au changement de l'enfilage du boucleur inférieur toujours coudre le surjet à 7 fils ou le roulotté à 7 fils lentement afin d'éviter que les fils ne s'entremêlent en cousant.

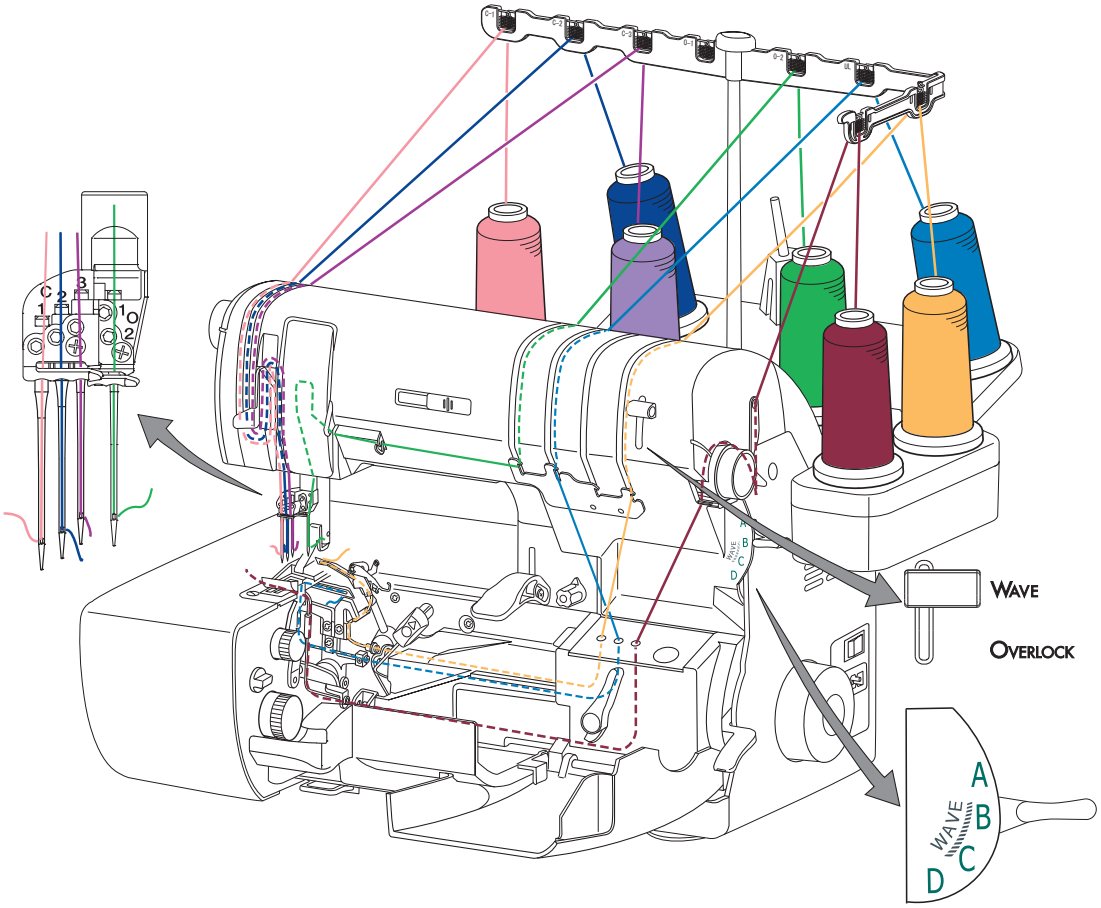

COMBINAISON FESTON RENVERSÉ À 7 FILS – SUITE

Variations de points

Combinaison à 7 fils
Triple point de recouvrement +
Surjet feston Réversible 3 Fils

Combinaison à 6 fils large
Point de recouvrement large +
Surjet feston Réversible 3 Fils

Combinaison à 5 fils large
Point de chaînette à droite +
Surjet feston Réversible 3 Fils

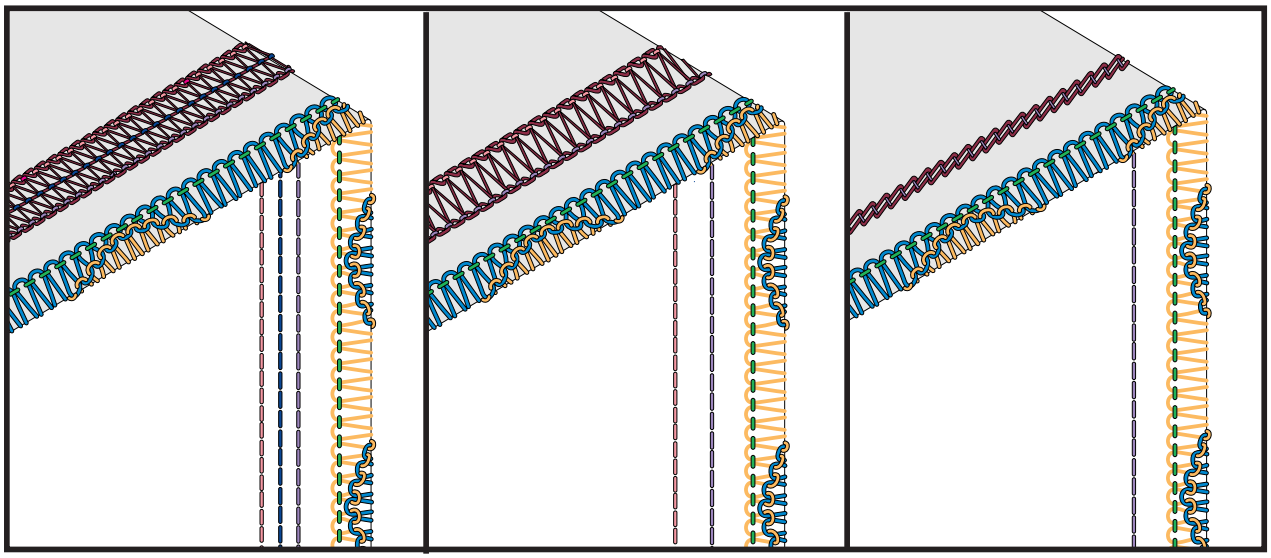

POINT COMBINÉ 8 FILS

Il s'agit d'une combinaison exclusive d'un surjet à 4 fils et d'un triple point de recouvrement à 4 fils. Ce point entièrement nouveau et n'existant que sur votre Ovation est parfaitement adapté au montage des vêtements tissés épais et peut s'utiliser comme surpiqûre décorative avec une finition des bords surjetée. Ce point est très solide et a une fonction utilitaire en plus de celle décorative. La largeur fixe est de 16 mm.

Pour réaliser ce point combiné à 8 fils :
1. Utilisez le capot du couteau standard
2. Enfilez les 3 boucleurs.
3. Enfilez les 5 aiguilles en veillant à bien respecter les passe-fils de chacune des aiguilles.
4. Engagez la coupe pour couper le tissu pendant la couture.
5. Mettez le sélecteur de point sur "A".

Le tableau de sélection des points se trouvant au dos de ce manuel présente d'autres combinaisons de points possibles comme :

7 fils – large (triple point de recouvrement + surjet large à 3 fils)
7 fils – étroit (triple point de recouvrement + surjet étroit à 3 fils)
6 fils – large (point recouvrement + surjet large à 3 fils)
6 fils – étroit (point recouvrement + surjet étroit à 3 fils)

Toutes ces combinaisons de points travaillent de même manière qu'en 8 fils. Voyez la page suivante pour visualiser les différentes combinaisons de points.

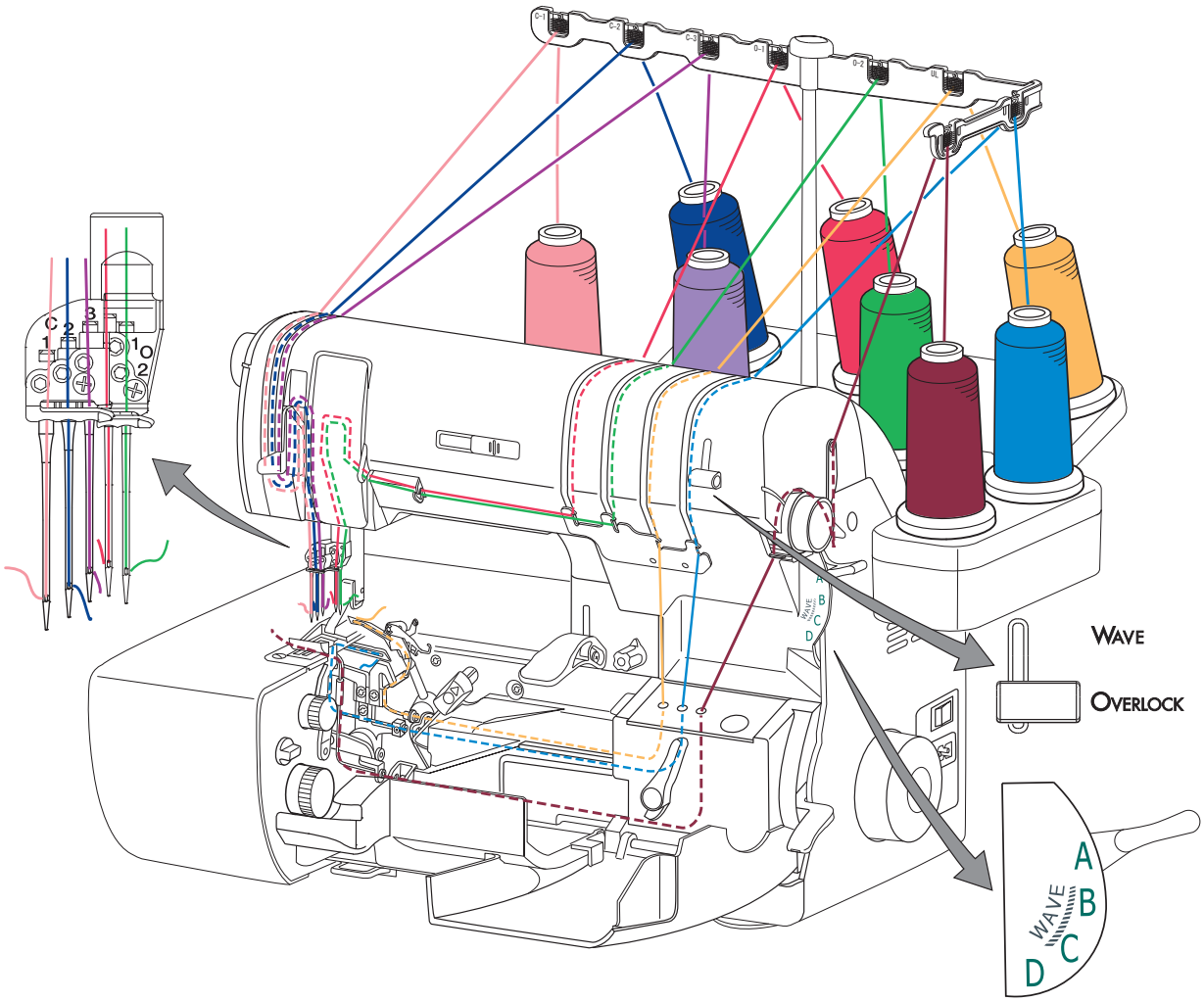

POINT COMBINÉ 8 FILS-SUITE

Variations de points

Combinaison à 8 fils	**Combinaison à 7 fils large**	**Combinaison à 7 fils étroit**
Triple point de recouvrement + Surjet 4 fils	Triple point de recouvrement + Surjet 3 fils large	Triple point de recouvrement + Surjet 3 fils étroit

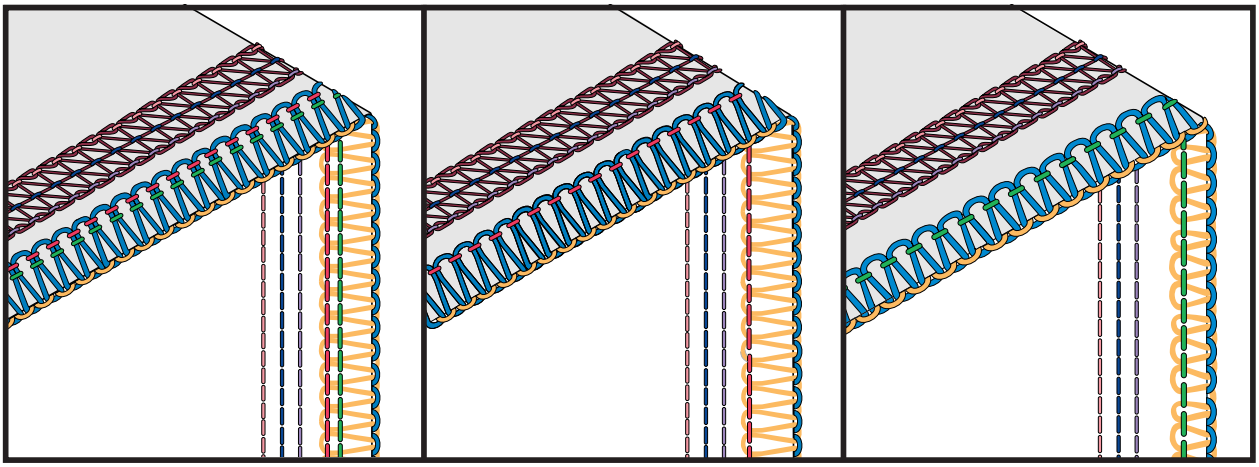

POINTS CRÉATIFS

Avec les fabuleuses et uniques caractéristiques de l'Ovation permettant toutes les fantaisies, votre créativité n'a plus de limites. Il est possible de combiner toutes les sortes de points surjet avec ceux de recouvrement ou de chaînette.

Utilisez le tableau à la fin du manuel pour adapter l'enfilage de la machine aux différentes combinaisons.

Les combinaisons les plus communes sont:
8 fils: surjet à 4 fils + triple recouvrement
5 fils avec couture de sécurité: surjet à 3 fils + chaînette (aiguille en position C-3)
4 fils avec couture de sécurité: surjet à 2 fils + chaînette (aiguille en position C-3)

POINTS COMBINÉS CRÉATIFS

Surjet 4 fils & chaînette aiguille C-3
Surjet 4 fils & chaînette aiguille C-2
Surjet 4 fils & chaînette aiguille C-1
Surjet 4 fils & recouvrement étroit à droite
Surjet 4 fils & recouvrement étroit à gauche
Surjet 4 fils & recouvrement large
Surjet 4 fils & triple recouvrement

Surjet 3 fils étroit & chaînette aiguille C-3
Surjet 3 fils étroit & chaînette aiguille C-2
Surjet 3 fils étroit & chaînette aiguille C-1
Surjet 3 fils étroit & recouvrement étroit à droite
Surjet 3 fils étroit & recouvrement étroit à gauche
Surjet 3 fils étroit & recouvrement large
Surjet 3 fils étroit & triple recouvrement

Surjet festonné à 3 fils & chainette aiguille C-3
Surjet festonné à 3 fils & chainette aiguille C-2
Surjet festonné à 3 fils & chainette aiguille C-1
Surjet festonné à 3 fils & Recouvrement étroit à droite
Surjet festonné à 3 fils & Recouvrement étroit à gauche
Surjet festonné à 3 fils & Recouvrement large
Surjet festonné à 3 fils & Recouvrement triple

Surjet festonné Renversé à 3 fils & chainette aiguille C-3
Surjet festonné Renversé à 3 fils & chainette aiguille C-2
Surjet festonné Renversé à 3 fils & chainette aiguille C-1
Surjet festonné Renversé à 3 fils & Recouvrement étroit à droite
Surjet festonné Renversé à 3 fils & Recouvrement étroit à gauche
Surjet festonné Renversé à 3 fils & Recouvrement large
Surjet festonné Renversé à 3 fils & Recouvrement triple

POINTS COMBINÉS CRÉATIFS-SUITE

Surjet 3 fils large & chaînette aiguille C-3
Surjet 3 fils large & chaînette aiguille C-2
Surjet 3 fils large & chaînette aiguille C-1
Surjet 3 fils large & recouvrement étroit à droite
Surjet 3 fils large & recouvrement étroit à gauche
Surjet 3 fils large & recouvrement large
Surjet 3 fils large & triple recouvrement

Flatlock 3 fils étroit & chaînette aiguille C-3
Flatlock 3 fils étroit & chaînette aiguille C-2
Flatlock 3 fils étroit & chaînette aiguille C-1
Flatlock 3 fils étroit & recouvrement étroit à droite
Flatlock 3 fils étroit & recouvrement étroit à gauche
Flatlock 3 fils étroit & recouvrement large
Flatlock 3 fils étroit & triple recouvrement

Roulotté 3 fils & chaînette aiguille C-3
Roulotté 3 fils & chaînette aiguille C-2
Roulotté 3 fils & chaînette aiguille C-1
Roulotté 3 fils & recouvrement étroit à droite
Roulotté 3 fils & recouvrement étroit à gauche
Roulotté 3 fils & recouvrement large
Roulotté 3 fils & triple recouvrement

Ourlet roulotté Feston à 3 fils & chaînette aiguille C-3
Ourlet roulotté Feston à 3 fils & chaînette aiguille C-2
Ourlet roulotté Feston à 3 fils & chaînette aiguille C-1
Ourlet roulotté Feston à 3 fils & recouvrement étroit à droite
Ourlet roulotté Feston à 3 fils & recouvrement étroit à gauche
Ourlet roulotté Feston à 3 fils & recouvrement large
Ourlet roulotté Feston à 3 fils & triple recouvrement

Surjet 2 fils étroit & chaînette aiguille C-3
Surjet 2 fils étroit & chaînette aiguille C-2
Surjet 2 fils étroit & chaînette aiguille C-1
Surjet 2 fils étroit & recouvrement étroit à droite
Surjet 2 fils étroit & recouvrement étroit à gauche
Surjet 2 fils étroit & recouvrement large
Surjet 2 fils étroit & triple recouvrement

Surjet 2 fils large & chaînette aiguille C-3
Surjet 2 fils large & chaînette aiguille C-2
Surjet 2 fils large & chaînette aiguille C-1
Surjet 2 fils large & recouvrement étroit à droite
Surjet 2 fils large & recouvrement étroit à gauche
Surjet 2 fils large & recouvrement large
Surjet 2 fils large & triple recouvrement

COUTURE DES ANGLES-POINT DE CHAÎNETTE

Coudre jusqu'au point sur le tissu où vous voulez tourner en angle droit. Arrêtez la machine. Tournez le volant manuellement vers vous, assurez-vous que l'aiguille est bien enfoncée dans le tissu. Commencez doucement à relever l'aiguille HORS DU TISSU. Arrêtez-vous quand vous voyez le chas d'aiguille (la pointe de l'aiguille doit rester dans le tissu). Relevez le pied presseur (Fig. A), et faites doucement pivoter le tissu (Fig. B). Abaissez le pied presseur et continuez à coudre (Fig. C).

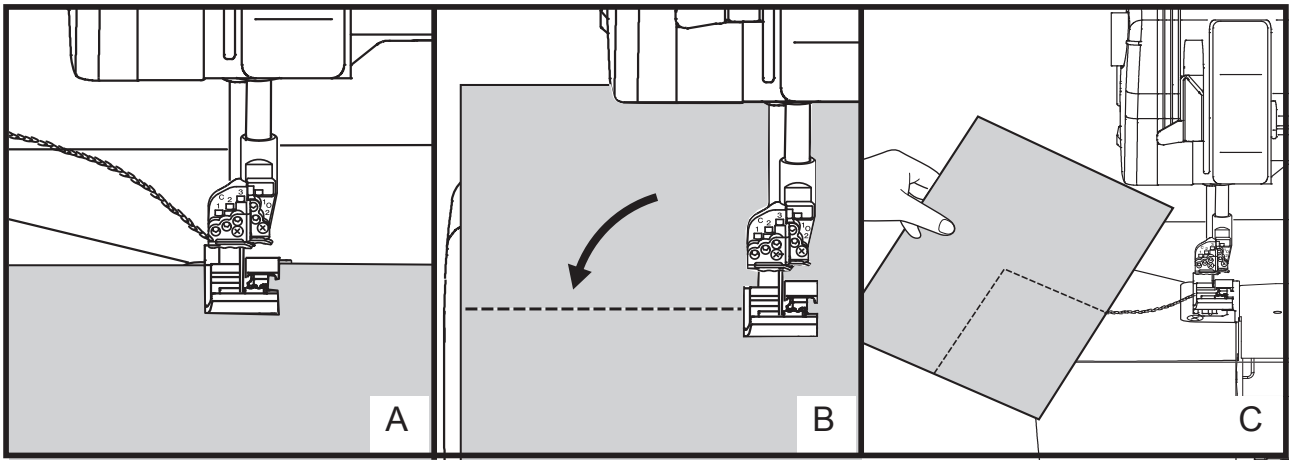

COUTURE DES ANGLES-POINT DE RECOUVREMENT

Coudre jusqu'au point sur le tissu où vous voulez tourner en angle droit. Arrêtez la machine. Tournez le volant manuellement vers vous jusqu'à ce que les aiguilles descendent dans le tissu. Tournez ensuite le volant vers l'arrière jusqu'à ce que les aiguilles soient en position la plus haute hors du tissu. Relevez le pied presseur (Fig. A) et faites doucement pivoter le tissu. Alignez les aiguilles avec la couture faite sur le tissu (Fig. B) et abaissez le pied presseur. Continuez à coudre (Fig. C).
Pour éviter que les coins se s'effilochent plus tard, utilisez une aiguille à main et du fil pour finir le coin sur le dessus du tissu en attrapant le fil du boucleur de chaînette sur le dessous.

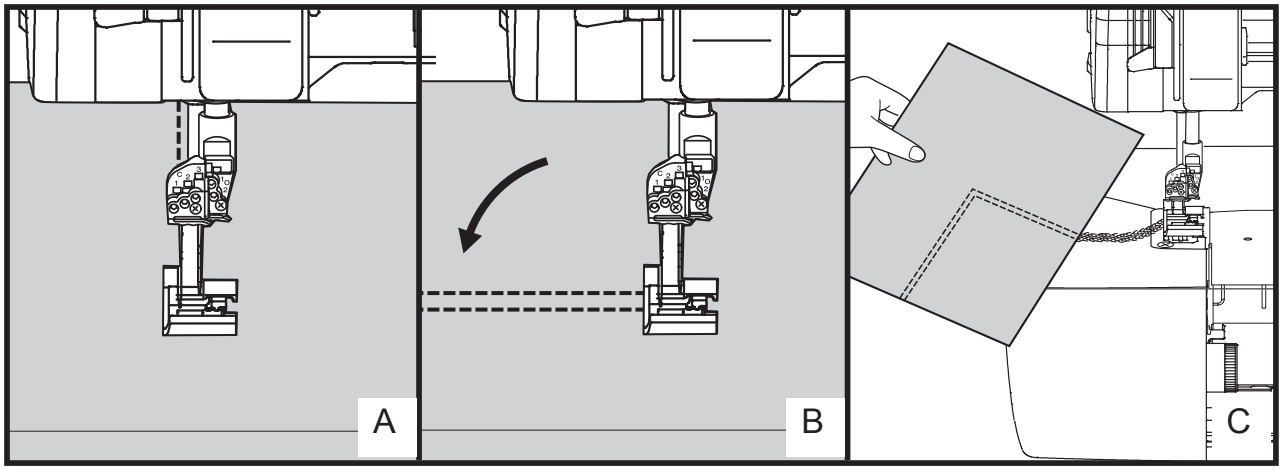

COUTURE DES ANGLES EXTÉRIEURS-SURJET

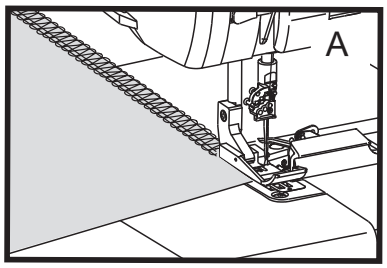

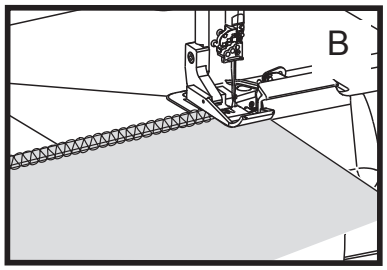

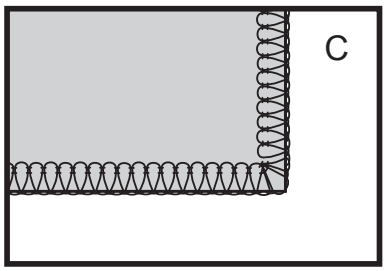

1. Cousez le long du bord jusqu'au coin du tissu. Prenez un point de référence hors du bord du tissu (Fig. A). (Quand vous approchez du coin, arrêtez la machine et tournez le volant vers vous à la main).
2. Relevez l'aiguille(s) en position haute.
3. Dégagez le fil du doigt-mailleur de la plaque aiguille et tournez le tissu pour aligner l'aiguille avec la rangée précédente de couture (Fig.B). Retirez délicatement tous les fils pour éviter tout desserrement et recommencez à coudre (Fig.C).

Remarque: Une boucle de fin lâche à l'angle est due à un desserrement du fil d'aiguille quand vous avez dégagez le fil du doigt-mailleur. Essayez de nouveau, les coutures des angles demandent un minimum de pratique!

COUTURE DES ANGLES INTERIÉURS-SURJET

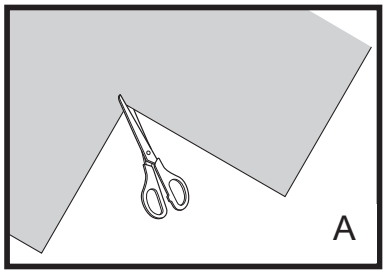

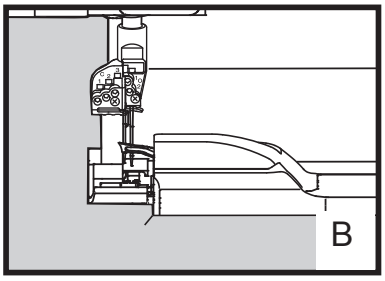

1. Renforcez les tissus légèrement tissés à angle avec un point de maintien avec la machine à coudre conventionnelle. Crantez le coin (Fig.A).
2. Alignez le tissu avec le couteau et cousez jusqu'à ce que le couteau arrive à l'angle et non l'aiguille. Ne pas couper dans l'angle (Fig.B).
3. Abaisser l'aiguille(s) pour fixer le tissu.
4. Relevez le pied presseur et étendez le tissu pour former un pli à l'angle (Fig.C).
5. Assurez-vous que la ligne couture marquée est bien droite puis continuez à coudre le bord restant. Lorsqu'il est correctement réalisé, le pli disparaît après la couture (Fig.D).

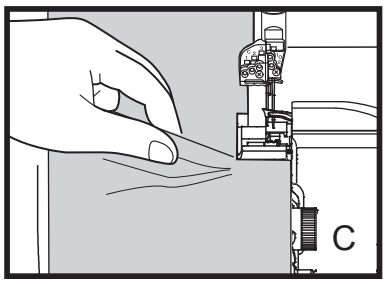

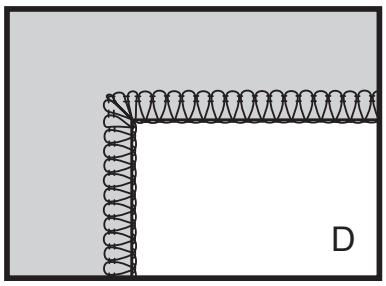

OURLET À PLAT-POINT RECOUVREMENT

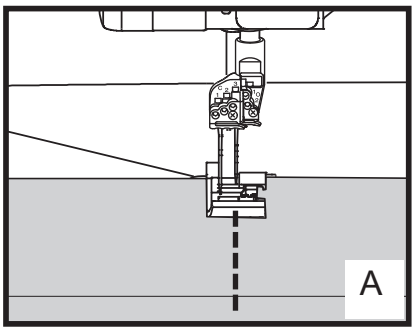

1. Laissez une ligne sur le vêtement ouvert.
2. Mesurez, retournez et repassez l'ourlet du vêtement.
3. Sur la partie à droite de l'ourlet, marquez la tolérance de l'ourlet avec un marqueur.
4. Placez le côté dessus à droite du vêtement sous le pied presseur, alignez l'ourlet marqué avec les aiguilles. Assurez-vous que l'ensemble des aiguilles est positionné sur l'alignement de la ligne de l'ourlet (Fig.A).
5. Cousez l'ourlet.
6. Cousez la ligne sur le vêtement.

Remarque: un guide optionnel et des pieds spéciaux vous aiderons pour ourler (Fig.B). Demandez-les à votre revendeur BABYLOCK.

OURLET CIRCULAIRE-POINT RECOUVREMENT

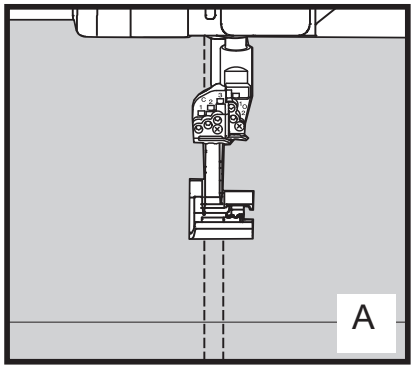

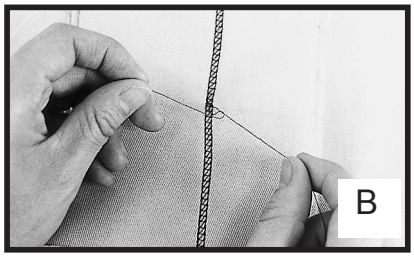

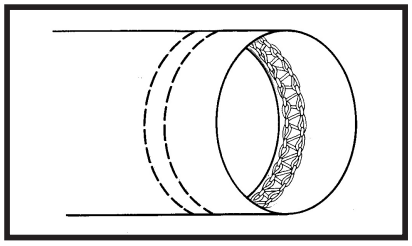

1. Cousez toutes les lignes de couture sur le vêtement.
2. Mesurez, retournez et repassez l'ourlet sur le vêtement.
3. Cousez autour de l'ourlet, en le dépassant sur environ 13 mm (Fig.A).
4. Tournez le volant vers vous jusqu'à ce que les aiguilles soient en position basse dans le tissu.
5. Tournez doucement le volant vers l'arrière jusqu'à ce que les aiguilles soient remontées tout en haut.
6. Relevez le pied presseur pour dégager les tensions.
7. Tirez attentivement mais fermement le tissu et les fils vers la gauche. Coupez les fils.
8. Tirez les fils vers l'arrière du tissu et nouez-les.
9. Utilisez une colle spéciale pour sécuriser les fils au bout.

OURLET INVISIBLE-SURJET

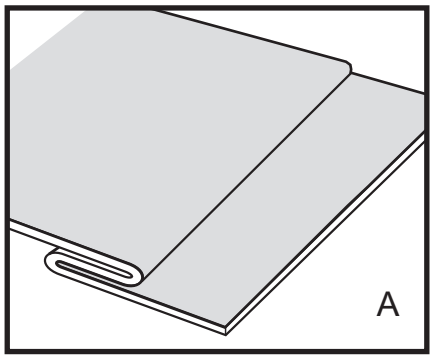

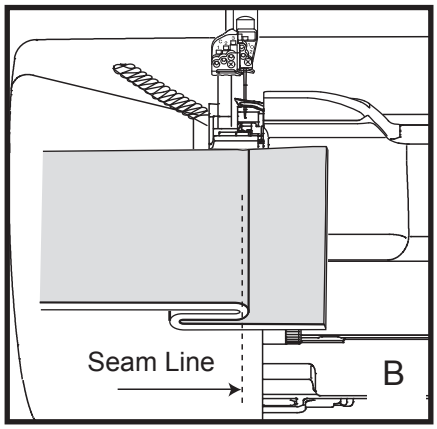

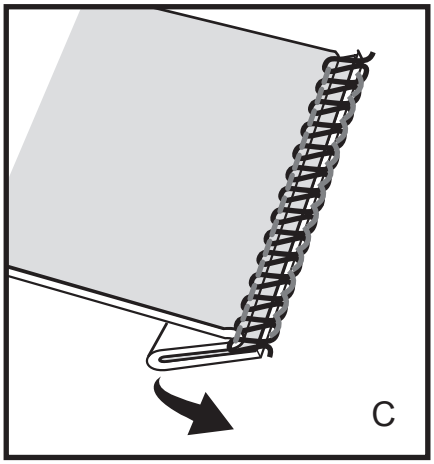

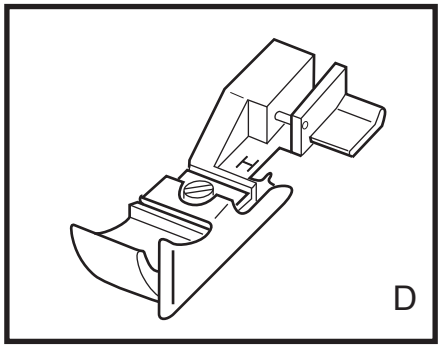

Votre BABY LOCK Ovation peut créer un ourlet solide et pratiquement invisible.

1. Réglez votre machine en surjet à 2 fils avec l'aiguille O-2 enfilée. Réglez la largeur du point sur 5,0 et la longueur sur 4,0 dans la zone standard.
2. Pliez la ligne de l'ourlet et repassez-la à plat. Puis repliez l'ourlet alloué contre le côté droit du tissu afin de créer un pli souple d'environ 0,4 cm du bord supérieur de l'ourlet comme montré Fig.A.
3. Alignez le pli sous le pied presseur et cousez, en permettant à l'aiguille de prendre seulement un ou deux brins du pli souple: le couteau égalisera le côté supérieur de l'ourlet et les boucleurs surfileront le bord pour donner un fini propre (Fig.B).
4. Ouvrez le pli souple et repassez à plat (Fig.C).

Remarque: L'ourlet invisible est un travail précis qui réclame un peu d'expérience, n'hésitez pas à vous entraîner un minimum avant d'entamer ce travail. Un pied optionnel spécial pour l'ourlet invisible (constitué d'un guide réglable latéral) est disponible chez votre revendeur BABY LOCK (Fig. D).

Fentes pour Rubans

Le pied-de-biche qui accompagne votre Ovation a 3 types de fentes.
Ceci vous permet d'utiliser des tailles assorties de rubans pour diverses applications de surjet.

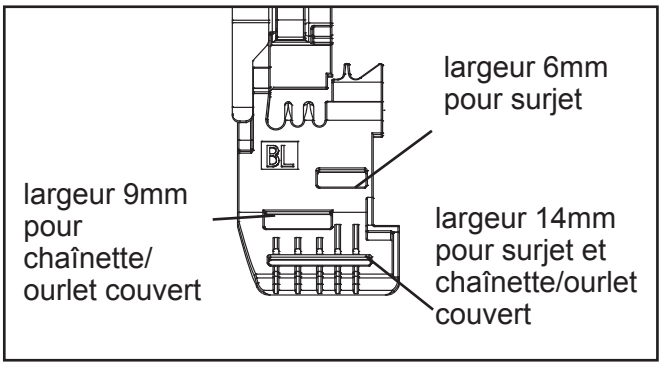

INSERTION D'ÉLASTIQUES-SURJET

La fente à l'avant du pied standard BABY LOCK est conçu pour guider un galon de renfort ou une bande élastique étroite à l'intérieur de la couture. Insérez la bande ou l'élastique dans la fente puis sous l'arrière du pied (Fig.A). Réglez la largeur du point afin de rejoindre celle de la bande. Placez le tissu sous le pied et cousez (Fig.B).

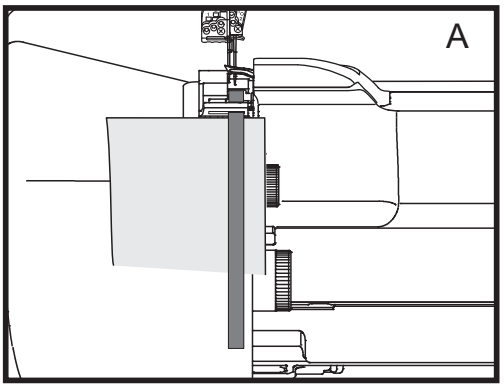

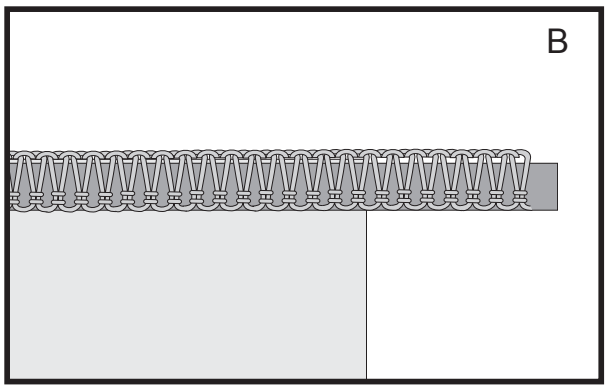

POSE D'ÉLASTIQUES-POINT DE RECOUVREMENT

La fente à l'avant du pied standard peut être utilisée avec les points recouvrement étroit, large et triple.
Un galon de renfort, un ruban décoratif ou une bande élastique étroite peuvent être insérés dans la fente et cousus avec le point recouvrement (Fig.A).
Insérez la bande, le galon ou l'élastique dans la fente puis dans le dessous arrière du pied vers les aiguilles.
(Rappelez-vous que le point recouvrement doit démarrer dans le tissu). En utilisant la tablette de travail, la bande peut être placée n'importe où sur le tissu (Fig.B).

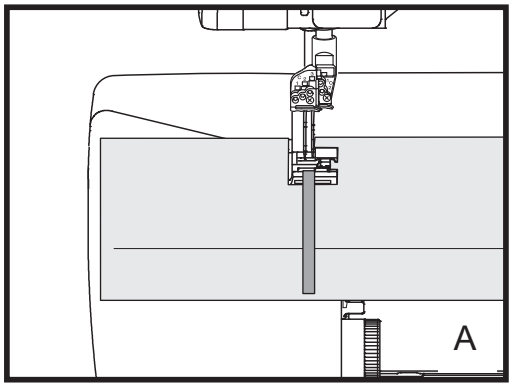

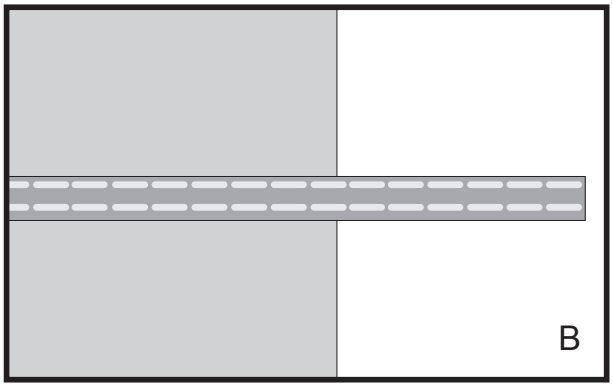

FLATLOCK DÉCORATIF-SURJET

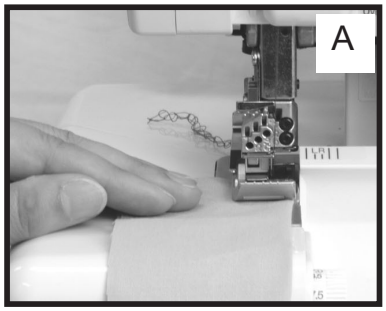

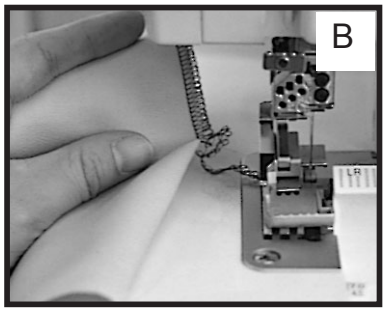

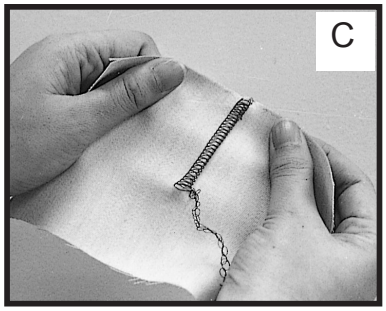

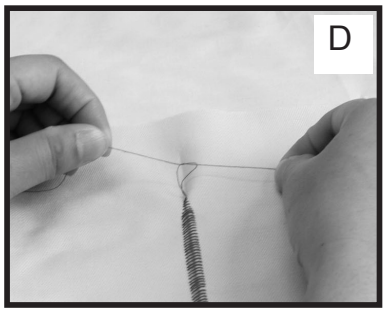

Le flatlock (couture à plat) n'est pas limité à un usage utilitaire. Quand il est cousu sur un bord, puis ouvert, il peut créer de ravissants effets décoratifs sur un vêtement ou un projet. On peut aussi suivre les motifs d'un patron ou créer ses propres effets spéciaux en cousant le tissu avant de découper les parties du patron.

1. Réglez la machine pour le surjet à 2 fils large.
2. Tournez le bouton de verrouillage de la coupe dans le sens des aiguilles d'une montre pour annuler la coupe.
3. Réglez la longueur de point requise.
4. Pliez le tissu (face endroit ou envers dessus selon l'effet que vous voulez obtenir au dessus: bourdon droit plus ou moins serré ou petits points perpendiculaires) le long des lignes de guidage du tissu.
5. Positionnez le tissu sous le pied presseur, en alignant le pli du tissu (3,5 mm) à la gauche du couteau supérieur (Fig.A). (Voir remarque).
6. Cousez jusqu'à la longueur souhaitée.
7. Dégagez les fils et la chaînette du tissu (Fig.B).
8. Pincez les fils en tirant une chaînette de 10 cm environ hors de la machine.
9. Ecartez doucement le tissu afin de mettre les point à plat (Fig.C).
10. Séparez les fils de chaînette et cousez les à l'aide d'une aiguille puis placez les à l'envers du tissu. Si nécessaire, nouer un noeud pour assurer la couture (Fig.D).

Remarque: Si le tissu ne s'ouvre pas complètement à plat sous les points, guidez le tissu plus près de l'aiguille afin que les boucles dépassent légèrement sur le côté du pli quand les fils sont cousus.

POINT D'ARRÊT AUX COUTURES – SURJET

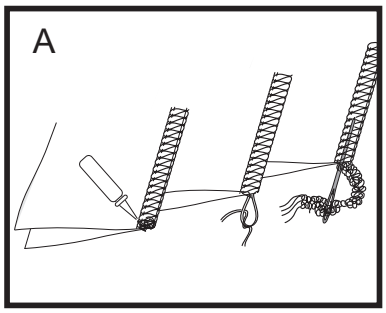

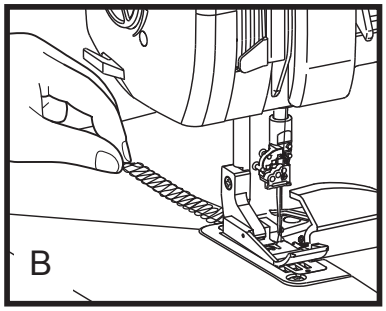

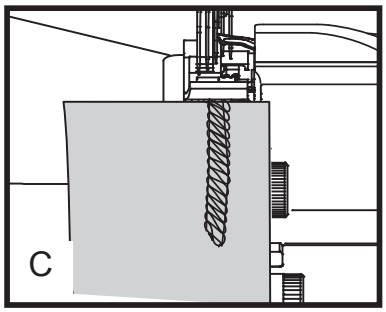

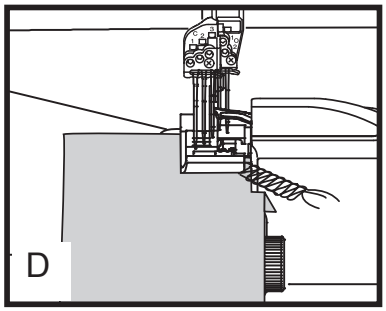

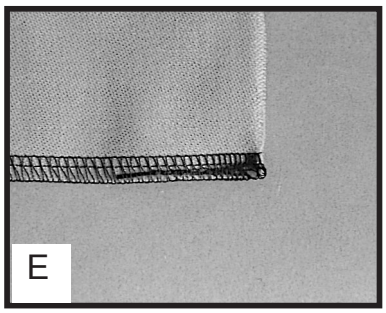

Le point de surjet ne se défait pas facilement et dans la plupart des cas les coutures surjetées sont sécurisées par l'entrecroisement des fils.
Si ne n'est pas suffisant, il existe plusieurs options pour le faire: (Fig.A)

1. Laissez une chaînette de 8 cm, séparez les fils et faites un noeud.
2. Mettez une goutte de colle spéciale sur la chaînette de fils à la limite du tissu. Laissez sécher et coupez l'excès de chaînette.
3. Laissez une chaînette de fils de 10 cm et utilisez une aiguille à crochet à chas large ou une aiguille à double chas pour coudre manuellement la chaînette dans la couture.
4. Arrêtez le début ou la fin de la chaînette en surjetant sur les points précédents.

Pour arrêter le début de le couture:

1. Tournez manuellement le volant vers vous en prenant deux ou trois points dans le tissu. Laissez l'aiguille en position basse pour fixer le tissu.
2. Relevez le pied presseur.
3. Etirez doucement la chaînette de fils avec vos doigts (Fig.B). Puis replacez la chaînette autour et sous le pied afin qu'elle soit dans l'alignement du bord du tissu (Fig.C).
4. Abaissez le pied et continuez à coudre, en attrapant la chaînette de fils dans les points sur environ 2,5 cm. Laissez le couteau couper la chaînette de fils restante (Fig.D-E).

POINT D'ARRÊT AUX COUTURES – SURJET (SUITE)

Pour arrêter l'extrémité du point:

1. Prenez un point hors de la fin de la couture (Fig.F).
2. Relevez le pied presseur et mettez l'aiguille en position haute. Tirez doucement sur le tissu pour libérer les doigt-mailleurs.
3. Tournez le tissu, endroit sur endroit (Fig.G). Replacez-le sous le pied presseur avec l'aiguille au bord de la couture, aligné avec la ligne de couture précédente (Fig.H).
4. Abaissez le pied et surjetez 5 ou 6 points par dessus les points précédents sans les couper. Vous pouvez tourner le bouton de verrouillage de la coupe dans le sens des aiguilles d'une montre pour annuler l'action du couteau. Tournez le tissu et terminez la chaînette (Fig.I-J).

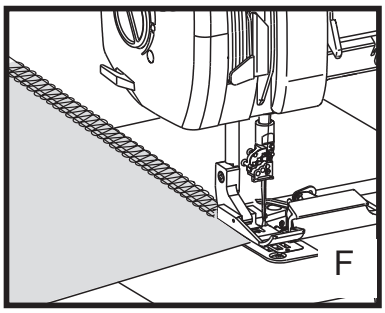

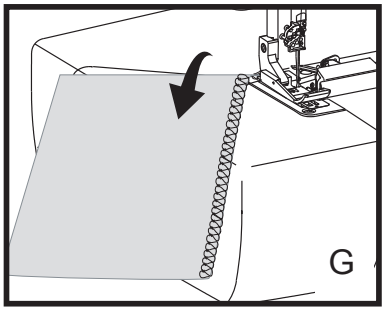

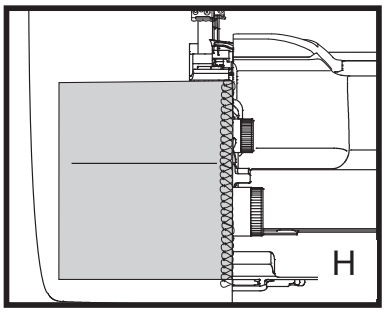

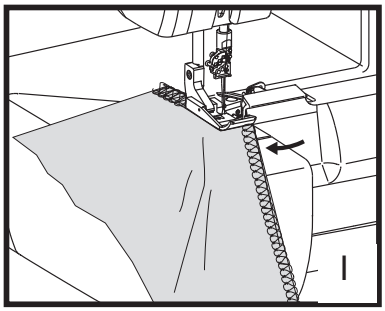

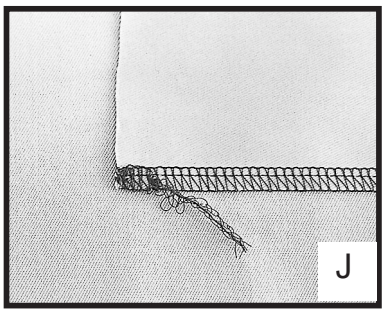

POINT D'ARRÊT AUX COUTURES – RECOUVREMENT ET CHAÎNETTE

Les points de recouvrement ou chaînette peuvent être facilement retirés. Coupez la chaînette dépassant du bord du tissu à l'extrémité de la couture et tirez le fil du boucleur de chaînette sur le dessus du tissu. Ceci vous donne la possibilité de découdre facilement une couture insatisfaisante. Pour arrêter le point de chaînette ou recouvrement à la fin de la couture, amenez les fils d'aiguille à l'arrière du tissu et tirez-les fort pour les arrêter. Les fils d'aiguille de recouvrement peuvent aussi être noués pour éviter l'effilochage du point. De la colle spéciale peut aussi être appliquée sur les extrémités des fils.

Le point de chaînette étant facilement décousu, il permet ainsi une multitude de fonctions annexes:

Pour les façonniers, il sert de point de bâti.
Faire des plis dans les vêtements pour enfants.
Coudre dans un élastique large en ceinture.

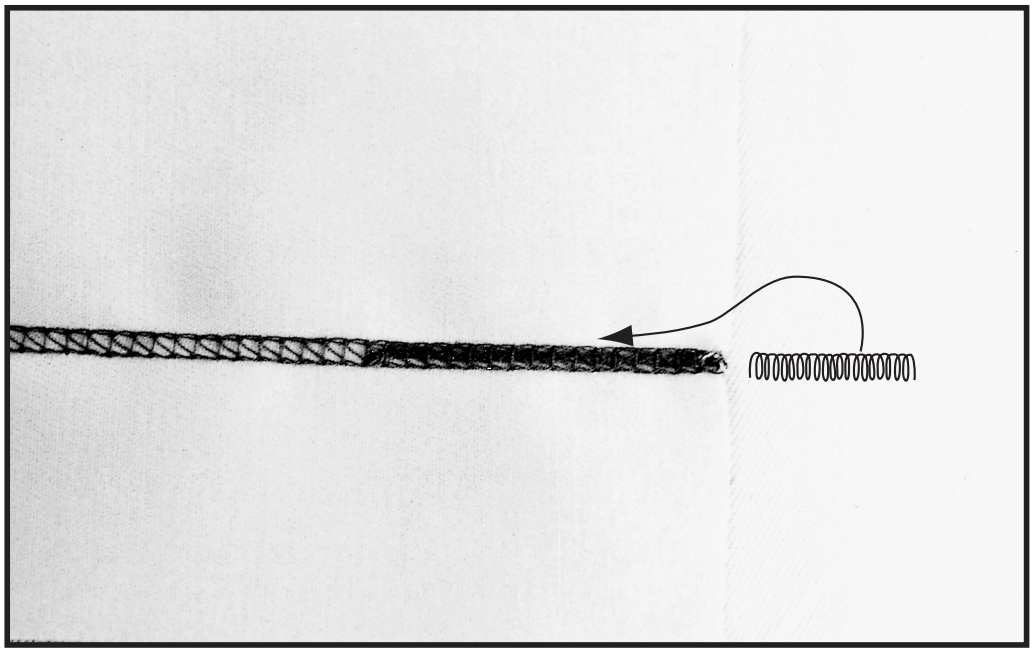

NOTES

UTILISATION DES FILS DE SPÉCIFICITÉ

De très beaux points peuvent être réalisés en surjetant avec des fils spéciaux, cordonnets et rubans. Ces fils plus soyeux ou plus épais peuvent être utilisés pour améliorer l'aspect du travail, renforcer celui-ci ou lui donner plus d'élasticité, créer des effets spéciaux, cela en fonction des fils employés.

Certains fils spéciaux s'emploient aussi bien sur les aiguilles et les boucleurs, alors que d'autres sont trop gros pour être enfilés dans l'aiguille et ne sont employables que sur les boucleurs.

Utilisez le tableau de référence des fils spéciaux (pages 80 & 81) pour vous guider. Rappelez-vous que la qualité des fils varie d'un fabricant à l'autre. Effectuez des essais avant votre couture définitive.

FILS LÉGERS

Les fils légers comme la rayonne pour broderie machine, le fil de lingerie, peuvent être facilement enfilés sur l'Ovation. Le monofilament très fin peut être enfilé avec l'aide de l'outil spécial (voir page 79) ou celui d'enfilage du boucleur (voir page 78).

FILS MOYENS

Les fils moyens, comme le fil pour surpiquer, la rayonne 'Décor', le fil de nylon extensible, sont trop gros pour être enfilés à l'aide du système 'Jet Air' de la machine. Il faut pour cela utiliser les aides à l'enfilage (voir pages 68 & 69) qui permettent d'utiliser les fils les plus difficiles avec votre Ovation.

FILS ÉPAIS

Les fils épais, comme la rayonne Pearl Crown, le Décor 6 et Candlelight, nécessitent une attention particulière pour leur emploi sur les boucleurs. Veuillez suivre les recommandations incluses dans le tableau d'emploi des fils (page 80) pour leur utilisation.

DÉVIATION DU PORT D'ENFILAGE

Il est possible de faire passer des fils lourds à travers vos trajets de fil de boucleur habituels. Des techniques spécifiques peuvent nécessiter que le fil contourne l'orifice d'enfilage pour détendre le fil. Commencez avec la machine enfilée avec un fil de surfilage normal.

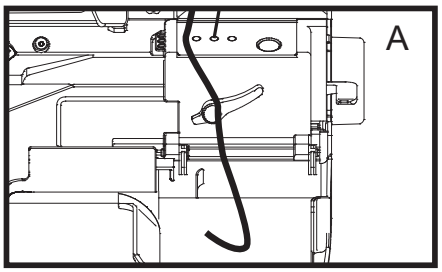

1. Ouvrez le panneau frontal et celui de la lame de coupe et relevez le pied presseur.
2. Juste au-dessus de l' orifice d' enfilage, fixez le fil de boucleur à remplacer.
   Tirez sur le fil pour le faire sortir des guides supérieurs et retirez le cône.
3. Placez le fil spécial sur la broche porte-bobine. Enfilez-le dans les guides supérieurs et fixez-le sur quelques centimètres au-delà de la plaque de base (fig. A).
4. Enfilez le fil de spécificité dans le guide-fil de Contournement situé du coté gauche des ports d'enfilage. (fig.B)

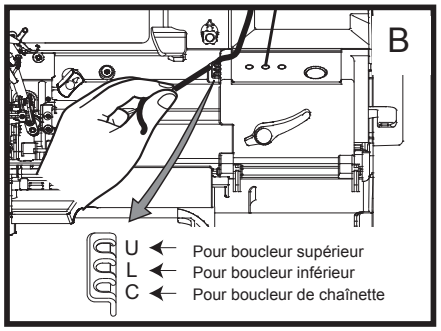

5. La machine étant en position de surfilage, utilisez la pince pour tirer sur le fil du boucleur existant et le faire sortir du tube s'étendant à partir du mécanisme d'enfilage (fig. C). Laissez le fil dans le bras du boucleur.

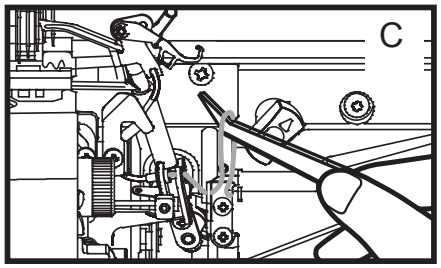

6. Nouez le fil spécial sur le fil normal en faisant un nœud simple (fig. D). Tirez sur le fil normal à partir du chas du boucleur jusqu'à ce que le fil spécial passé à travers du chas du boucleur (fig. E).

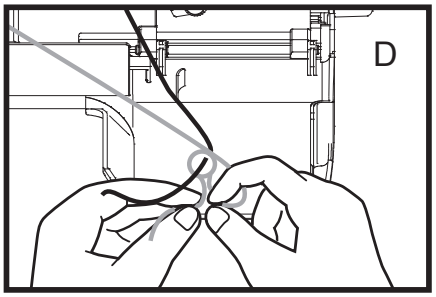

7. Placez le fil du boucleur supérieur sous le pied et vers la gauche : fixez le fil du boucleur inférieur au niveau de la plaque de base.

Si le fil est épais et que le nœud simple (étape #6) est trop large pour passer dans le tube du boucleur, suivez les instructions (#1 à #7, page 79) pour faire une bride de fil. Puis :

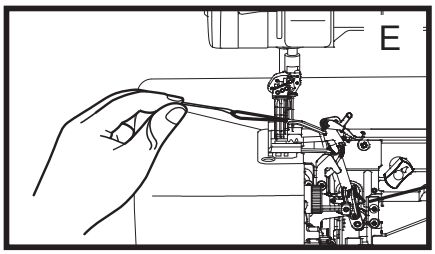

1. Engagez le levier d'enfilage en position de surfilage.
2. Tout en maintenant les extrémités libres de la bride de fil d'une main, utilisez la pince pour tirer sur la boucle de la bride et la faire sortir du tube s'étendant à partir du mécanisme d'enfilage de l'autre main.
3. Insérez 5 cm de votre fil fantaisie dans la boucle de la bride. Tirez sur les extrémités libres de la bride de fil à partir du chas du boucleur jusqu'à ce que le fil spécial passe à travers le chas du boucleur.
   Lorsque vous contournez l' orifice d' enfilage, le fil sera visible du guide au tube du boucleur (fig. F). Fermez le capot du couteau et le capot frontal avant de continuer à coudre.

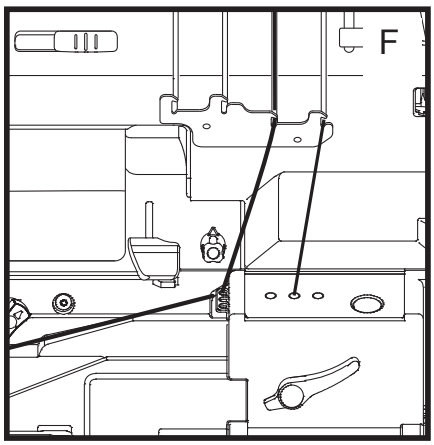

Remarque: Lorsque c' est nécessaire de contourner les orifices d'enfilage, assurez vous que les fils ne s'entremêlent pas.

ACCESSOIRE D'ENFILAGE MANUEL DU BOUCLEUR

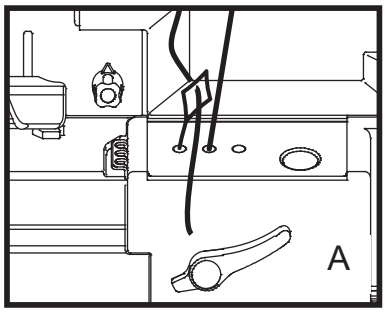

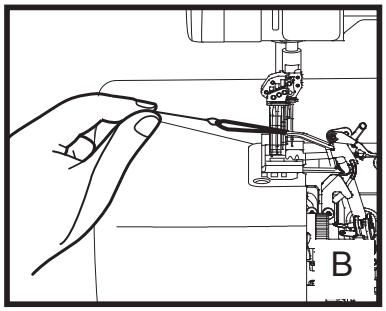

1. Ouvrez le capot frontal et relevez le pied presseur.
2. Au niveau de l'orifice d'enfilage, coupez le fil du boucleur qui doit être remplacé. Retirez le fil par-dessous le pied et les guides-fils supérieurs. Remplacez le cône de fil par un fil spécial.
3. Engagez le levier d'enfilage en position d'enfilage.
4. Enfilez le fil spécial dans les guides-fils supérieurs et laissez 40 cm de fil de marge au-dessus de l'orifice d'enfilage.
5. Placez le flanc droit de l'outil d'enfilage de boucleur dans l'orifice d'enfilage. Poussez l'outil d'enfilage de boucleur jusqu'à ce que l'extrémité sorte du chas du boucleur. Pour le boucleur de chaînette, ouvrez la porte latérale de la machine pour voir l'outil d'enfilage ressortir du chas du boucleur de chaînette.
6. Insérez le bout du fil spécial dans le chas de l'outil d'enfilage du boucleur (fig. A). Tirez sur le flanc droit de l'outil d'enfilage du boucleur à travers le chas du boucleur, ce qui permettra d'entraîner simultanément à travers le fil spécial. (fig. B)
7. Faites passer le fil du boucleur supérieur sous le pied et vers la gauche, coupez le fil du boucleur inférieur à 10 cm et laissez-le pendre. Coupez le fil du boucleur de chaînette à 10 cm et placez-le dans le réceptacle. Fermez la porte latérale de la machine.

Remarque: S'assurer que les tubes des boucleurs sont libres de fils avant de réenfiler la machine.

ENFILAGE DU BOUCLEUR AVEC UN AUTRE FIL

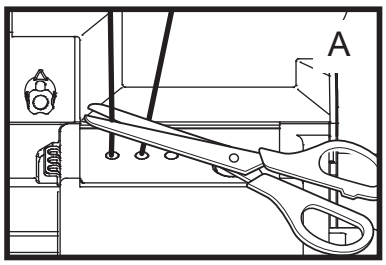

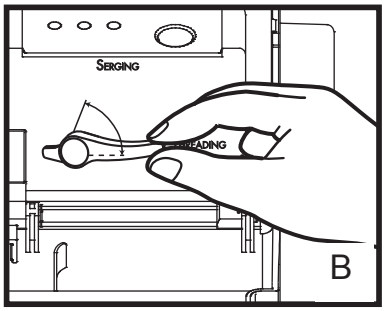

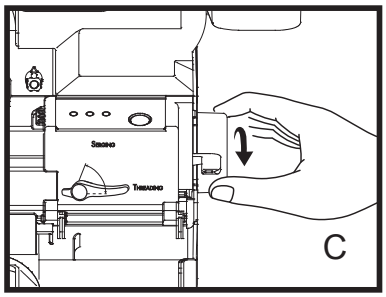

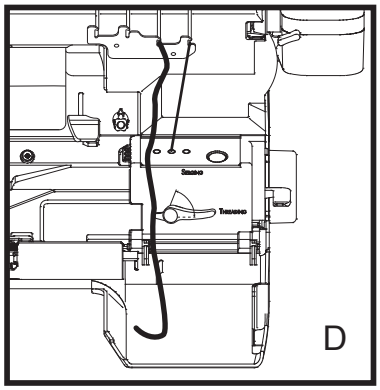

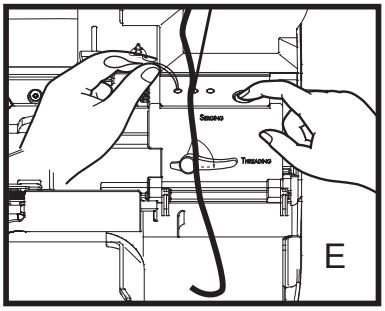

1. Ouvrez le capot frontal et relevez le pied presseur.
2. Au niveau de l'orifice d'enfilage, coupez le fil du boucleur qui doit être remplacé. (fig. A) Retirez le fil par-dessous le pied et les guides-fils supérieurs. Remplacez le cône de fil par un fil spécial.
3. Une fois le levier d'enfilage engagé en position d'enfilage (fig. B), faites pivoter le volant vers vous pour fermer les tubes du boucleur (fig. C).
4. Enfilez le fil spécial dans les guides-fils supérieurs et laissez 40 cm de fil de marge au-dessus de l'orifice d'enfilage fig. 0).
5. Coupez un brin de 55 cm de fil de surfilage et pliez-le en deux pour former une bride de fil. Insérez les extrémités libres de la bride de fil dans l'orifice sur environ 1,2 cm.
6. Maintenez la boucle de la bride de la main gauche et poussez le bouton d'enfilage de la main droite (fig. E) jusqu'à ce que les extrémités du fil sortent du chas du boucleur. Pour le boucleur de chaîne, ouvrez la porte latérale de la machine pour vous assurer que le fil est bien dans le chas du boucleur de chaînette.
7. Insérez le bout du fil spécial dans la boucle de la bride (fig. F), tirez sur les extrémités du fil de surfilage jusqu'à ce que le fil spécial passe à travers le chas du boucleur (fig. G). Jetez ou mettez de côté la bride de fil.
8. Faites passer le fil du boucleur supérieur sous le pied et vers la gauche, coupez le fil du boucleur inférieur à 0cm et laissez-le pendre. Coupez le fil du boucleur de chaînette à 10 cm et placez-le dans le réceptacle. (fig. H)

   Refermez le panneau latéral, le couvercle de la lame de coupe ainsi que le que le panneau frontal de la machine.

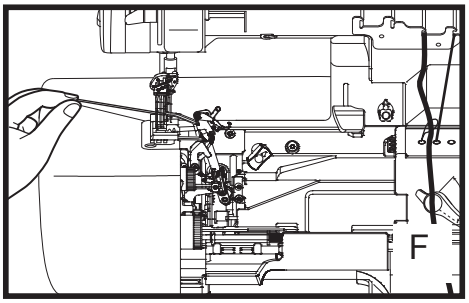

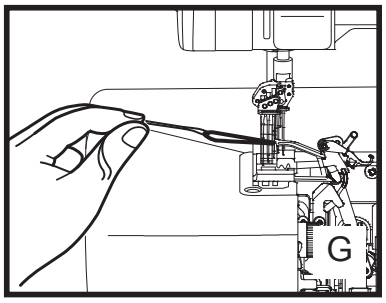

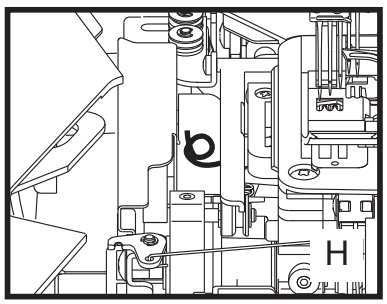

TABLEAU D'UTILISATION DES FILS DE SPÉCIFICITÉ

POINTS DE SURJET	Surpiqûre avec fil de passe type boutonnière (grosseur moyenne)	Fil mousse (grosseur moyenne)	Fils métalliques (fins)
APPLICATION	*Bords décoratifs* *Flatlocks décoratifs*	*Ourlet roulotté* *Bords extensibles doux sur lingerie et vêtements de sport*	*Bords décoratifs* *Surpiqûres décoratives*
Couture à 4 fils	*Non recommandé*	*Boucleurs uniquement*	*Pour les bords décoratifs exposés. Sur les aiguilles et boucleurs.*
Surfilage à 4 fils	*Boucleurs uniquement*	*Boucleurs uniquement*	*Aiguilles et boucleurs*
Couture à 3 fils	*Non recommandé*	*Boucleurs uniquement*	*Pour les bords décoratifs exposés. Sur les aiguilles et boucleurs*
Surfilage à 3 fils	*Boucleurs uniquement*	*Boucleurs uniquement*	*Aiguilles et boucleurs*
Ourlet roulotté à 3 fils	*Boucleur supérieur uniquement*	*Boucleur supérieur uniquement*	*Boucleur supérieur uniquement Allonger la longueur du point*
Surjet Feston à 3 fils	*Dans le boucleur supérieur ou inférieur. Ou dans les deux*	*Dans le boucleur supérieur ou inférieur. Ou dans les deux*	*Dans le boucleur supérieur ou inférieur. Ou dans les deux*
Roulotté Festonné à 3 fils	*Utilisez dans le boucleur supérieur seulement*	*Dans le boucleur supérieur ou inférieur. Ou dans les deux*	*Dans le boucleur supérieur ou inférieur. Ou dans les deux*
Flatlock à 2 fils (étroit ou large)	*Non recommandé*	*Boucleur supérieur uniquement*	*Boucleur supérieur uniquement*
COMMENTAIRES	*Coudre à petite vitesse*		*Coudre à petite vitesse*
POINTS DE RECOUVREMENT/ CHAÎNETTE	Surpiqûre avec fil de passe type boutonnière (grosseur moyenne)	Fil mousse (grosseur moyenne)	Fils métalliques (fins)
Chaînette à 2 fils aiguille C-1, C-2, ou C-3	*Boucleur de chaînette uniquement*	*Boucleur de chaînette uniquement*	*Boucleur de chaînette uniquement*
Point de recouvrement à 3 fils Étroit à gauche étroit à droite ou large	*Boucleur de chaînette uniquement*	*Boucleur de chaînette uniquement*	*Aiguilles uniquement*
Point triple recouvrement à 4 fils	*Boucleur de chaînette uniquement*	*Boucleur de chaînette uniquement*	*Aiguilles uniquement*
Point de sécurité à 5 fils	*Non recommandé*	*Boucleurs uniquement*	*Non recommandé*
Point à 6 fils Point à 7 fils Point à 8 fils	*Boucleurs uniquement*	*Boucleurs uniquement*	*Non recommandé*
COMMENTAIRES	*Non recommandé sur les aiguilles. A n'utiliser que sur le(s) boucleur(s)*	*Non recommandé pour les aiguilles*	*Coudre à petite vitesse*

TABLEAU D'UTILISATION DES FILS DE SPÉCIFICITÉ

POINTS DE SURJET	Monofilament en nylon clair (fin) ※1	Fil lingerie ou broderie machine en viscose ou polyester (fin) ※2	Fil décoratif : Décor, Candlelight, Pearl Crown Rayon (gros) ※3
APPLICATION	*Techniques nécessitant un fil invisible*	*Lingerie et tissus légers, bords des tissus fins, ourlet roulotté fin*	*Bords décoratifs Flatlock décoratifs Ourlet roulotté décoratif Point recouvrement/chaînette décoratif*
Couture à 4 fils	*Non recommandé*	*Fil lingerie pour les coutures Fil viscose broderie machine pour les coutures décoratives exposées*	*Non recommandé*
Surfilage à 4 fils	*Non recommandé*	*Fil à broder machine uniquement*	*Boucleurs uniquement*
Couture à 3 fils	*Recommandé pour les Ourlets invisibles*	*Fil lingerie uniquement*	*Non recommandé*
Surfilage à 3 fils	*Non recommandé*	*Fil à broder machine uniquement*	*Boucleurs uniquement*
Ourlet roulotté à 3 fils	*Allonger légèrement la longueur du point*	*Aiguille et boucleurs*	*Boucleurs uniquement*
Surjet Feston à 3 fils	*Non recommandé*	*Fils à broder dans le boucleur supérieur et inférieur*	*Utilisez dans le boucleur supérieur ou inférieur. Pas dans les deux à la fois.*
Roulotté Festonné à 3 fils	*Non recommandé*	*Fils à broder dans le boucleur supérieur.*	*Utilisez dans le boucleur supérieur seulement*
Flatlock à 2 fils (étroit ou large)	*Reco ourlets invisiblesmmandé pour les*	*Aiguille et boucleur inférieur*	*Boucleur inférieur uniquement*
COMMENTAIRES	*Assurez-vous d'utiliser un fil monofilament adapté pour la machine (souple et solide). Coudre à petite vitesse.*	*Utilisez les couvre bobine et les disques éponge pour maintenir le fil en place et le laisser glisser sur la bobine. Coudre à petite vitesse.*	*Fil Candlelight : ne pas enfiler les guide d'enfilage pour les boucleurs Coudre à petite vitesse.*
POINTS DE RECOUVREMENT/CHAÎNETTE	※1	※2	※3
Chaînette à 2 fils aiguille C-1, C-2, ou C-3	*Aiguille et boucleur de chaînette*	*Aiguille et boucleur de chaînette*	*Boucleur de chaînette uniquement*
Point recouvrement à 3 fils Étroit à gauche étroit à droite ou large	*Aiguille et boucleur de chaînette*	*Fil lingerie : aiguilles et boucleur de chaînette Fil broder machine : aiguilles uniquement*	*Boucleur de chaînette uniquement*
Point triple recouvrement à 4 fils	*Aiguille et boucleur de chaînette*	*Fil lingerie : aiguilles et boucleur de chaînette Fil broder machine : aiguilles uniquement*	*Boucleur de chaînette uniquement*
Point de sécurité à 5 fils	*Non recommandé*	*Fil lingerie uniquement*	*Boucleur de chaînette et boucleur inférieur pour un point décoratif réversible*
Point à 6 fils Point à 7 fils Point à 8 fils	*Non recommandé*	*Fil broder machine uniquement*	*Boucleur de chaînette et boucleur inférieur pour un point décoratif réversible*
COMMENTAIRES	*Assurez-vous d'utiliser un fil monofilament adapté pour la machine (souple et solide). Coudre à petite vitesse.*	*Utilisez les couvre bobine et les disques éponge pour maintenir le fil en place et le laisser glisser sur la bobine. Coudre à petite vitesse.*	*Non recommandé pour les aiguilles*

GUIDE DE DÉPANNAGE

Avant de rapporter votre machine auprès du service après-vente sélectionné, veuillez vérifier les points suivants :

La machine ne démarre pas:
1. Est-ce que la prise électrique et et le cordon de la pédale sont branchés correctement?
2. L'interrupteur principal est-il sur "ON"?
3. Vérifiez votre installation électrique et les fusibles.
4. Le levier de déblocage du bouton de verrouillage est-il en position déverrouillée ?
5. Est-ce que le panneau latéral, le couvercle de la lame de coupe et le panneau frontal sont refermés de manière sécuritaire?

Casses de fil:
1. La machine est-elle bien enfilée? Vérifiez le parcours de chacun des fils.
2. L'aiguille correspondante à chaque point est-elle correctement insérée? C-1,C-2,C-3,O-1 ou O-1?
3. L'aiguille est-elle bien enfoncée dans son logement?
4. L'aiguille n'est-elle pas tordue ou épointée?
5. Utilisez-vous des fils de bonne qualité?
6. Le fil glisse-t-il facilement depuis les porte-bobines?
7. La taille de l'aiguille correspond elle au tissu utilisé?
8. Les aiguilles sont-elles bien du système requis (ELx705CF de marque Organ ou Schmetz)?

Point de recouvrement/chainette:
1. Les tensions des aiguilles de recouvrement/chaînette ou du boucleur de chaînette sont-elles trop fortes?
2. La longueur du point est-elle trop petite?
3. Avez-vous démarré le premier point dans le tissu?

Point de surjet:
1. Le sélecteur de point est-il bien placé?
2. Le boucleur supérieur est-il bien en position "UP"?

Points de manque:
1. L'aiguille n'est-elle pas tordue ou épointée?
2. L'aiguille est-elle correctement insérée?
3. La machine est-elle correctement enfilée?
4. La pression du pied est-elle adaptée au tissu?
5. Est-ce la bonne aiguille utilisée pour ce travail particulier?
6. Est-ce la bonne aiguille utilisée pour le type de tissu à coudre?
7. Ne tirez-vous pas le tissu vers l'arrière pendant la couture?

Le tissu n'est pas entraîné par la machine:
1. La machine est-t-elle engagée en position de surfilage?
2. Le pied presseur est-il abaissé?
3. Les couteaux ne sont-ils pas usés?
4. Les couteaux, pied presseur et griffes d'entraînement ne sont-ils pas gênés par des déchets ou fils?
5. Les couteaux sont-il bien insérés et le couteau supérieur contre le couteau inférieure?
6. La pression du pied est-elle adaptée au tissu?
7. La longueur du point est-elle bien réglée?
8. La plaque aiguille est-elle bien en place?

GUIDE DE DÉPANNAGE – SUITE

Le point est déséquilibré:
1. La machine est-elle correctement enfilée?
2. Le pied presseur correspond-il?
3. Est-ce la bonne aiguille insérée et enfilée?

Point de recouvrement/chaînette:
1. Le fil est-il dans les tensions?
2. Les tensions sont-elle bien réglées pour les aiguilles recouvrement/chaînette?
3. Le bouton de réglage de la tension du boucleur de chaînette est-il bien réglé?
4. Le boucleur de chaînette est-il bien enfilé?
5. Le (s) fil (s) d'aiguille est-il dans le bon disque de tension?

Point de surjet:
1. Le sélecteur de point est-il en bonne position?
2. Le fil est-il bien inséré dans ses points de passage?
3. La vis de réglage fin du boucleur est-elle bien réglée?

Remarque*:* Si vous changez la positon de réglage de cette vis et que le point est déséquilibré, remettez la vis en position standard et re-vérifiez le point.

Difficultés d'enfilage du boucleur:
1. Le bouton sélecteur d'enfilage du boucleur est-il en bonne position?
2. Le bout du fil est-il bien mis dans le guide d'enfilage du boucleur?
3. Y a-t-il au moins 2,5 cm de fil dans le tube du boucleur lors de l'enfilage?
4. Y a-t-il au moins 56 cm de fil lâche entre le porte bobine et le guide d'enfilage du boucleur?
5. Le bouton de positionnement du boucleur supérieur est-il bien sur "UP" pour surfiler?
6. N'y a-t-il pas du fil ou autre objet pouvant gêner le flux d'air dans les tubes des boucleurs?
7. Le fil n'est-il pas torsadé dans le tube du boucleur?

Coupe imparfaite:
1. Les lames sont-elles usées?
2. Avez-vous cousu sur une épingle droite?
3. Le couteau est-il en position bloquée?
4. Les lames ont-elles été mal remplacées?
5. Le tissu est-il entraîné manuellement vers l'arrière durant la couture?

Le surjet festonné ne peut se faire :
1. Est-ce que la machine est enfilée correctement? Vérifier le parcourt de chacun des fils?
2. La machine est-elle bien enfilée pour le surjet festonné à 3 fils?
3. Le sélecteur Feston est-il bien à la position « WAVE »?
4. Pour le roulotté festonné "WAVE", est-ce que le sélecteur de la longeur du point est réglé à « Rolled Hem »?
5. Le sélecteur de point est-il à la bonne position? « B » pour le surjet festonné à 3 fils ou « C » pour le roulotté festonné à 3 fils.

REMPLACEMENT DES AIGUILLES

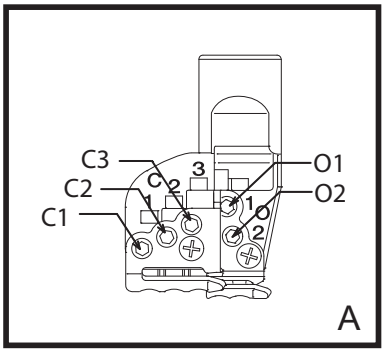

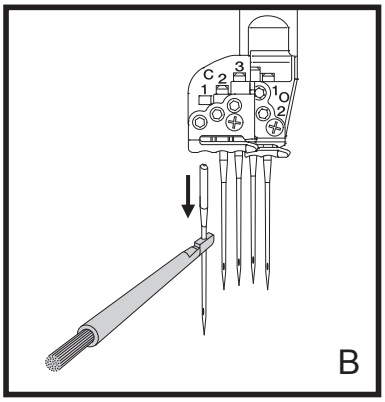

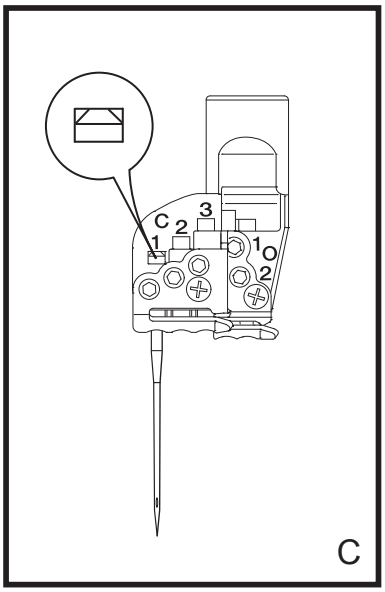

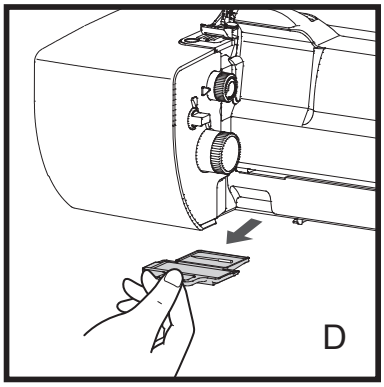

Identification des différentes aiguilles (Fig.A).

Les aiguilles de chaînette/recouvrement sont à l'avant du serre aiguille et identifiées par C-1,C-2 et C-3.
C-1 Aiguille gauche chaînette/recouvrement, pour utilisation du point de chaînette à gauche, point de recouvrement gauche étroit, point recouvrement large ou point recouvrement triple.
C-2 Aiguille centrale chaînette/recouvrement, pour utilisation du point de chaînette au centre, point de recouvrement gauche étroit, point recouvrement droit étroit ou point de recouvrement triple.
C-3 Aiguille droite chaînette/recouvrement, pour utilisation du point de chaînette à droite, point de recouvrement étroit à droite, point recouvrement large ou point recouvrement triple.

Les aiguilles de surjet sont situées à l'arrière du serre-aiguille et sont identifiées par O-1 et O-2.
O-1 Aiguille de surjet gauche, utilisées pour les points de surjet larges.
O-2 Aiguille de surjet droite, utilisée pour les points de surjet étroits et les ourlets roulottés et étroits.

Remarque: les aiguilles ensembles sont utilisées pour le surjet à 4 fils.

Pour remplacer une aiguille:
1. Relever l'aiguille en position la plus haute avec le volant tournant vers vous.
2. En utilisant le tournevis allen, dévissez la vis de l'aiguille à changer. Les aiguilles sont localisées par zone décrite ci-dessus.
   Remarque: pour prévenir la chute de l'aiguille dans la plaque aiguille, placez-la sur l'outil d'insertion montré pendant que vous dévissez la vis (Fig.B).
3. Utilisez cet outil ou les pinces pour insérer la nouvelle aiguille avec le côté plat vers l'arrière. Enfoncez l'aiguille aussi loin que possible, vérifiant son bon placement grâce à la fenêtre adéquate (Fig.C).
4. Revissez la vis du serre-aiguille.

Remarque: si une aiguille tombe dans la machine, il suffit pour la récupérer de tirer la poignée du petit réceptacle situé à l'avant et sous la base de la machine (Fig.D).

REMPLACEMENT DES COUTEAUX

Le couteau inférieure fixe est fabriquée avec un acier spécial plus résistant qui ne demande pas de remplacement fréquent. Si cela est nécessaire, contactez votre revendeur le plus proche qui pourra effectuer ce travail.

Le couteau supérieure mobile est faite d'un acier plus tendre qui nécessite un changement périodique. Une lame d'avance est fournie avec les accessoires de la machine, elle est placée dans le compartiment de rangement des accessoires près du porte-bobine de la machine.

Si, pour une raison quelconque, votre machine ne coupe pas correctement, merci de la rapporter auprès de votre revendeur local, il est possible qu'un défaut de coupe masque un autre problème.

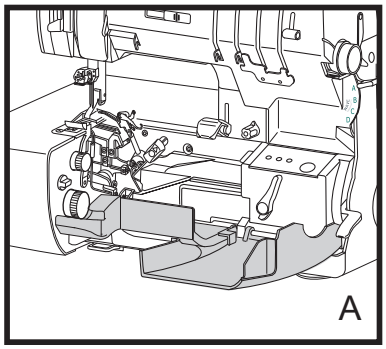

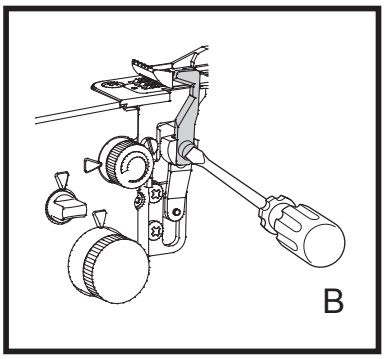

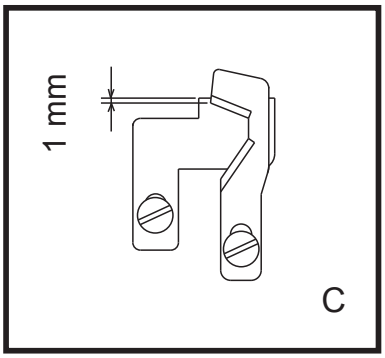

POUR REMPLACER LE COUTEAU MOBILE, procédez comme décrit ci-dessous:

1. Pour des raisons de sécurité, débranchez toujours la machine de la prise électrique.
2. Ouvrez le capot frontal et celui du couteau (Fig.A).
3. Retirez la vis et le couteau mobile (Fig.B).
4. Insérez la nouvelle lame dans son logement.
5. Remettez la vis et placez le couteau dans sa position la plus haute.
6. Maintenez le couteau en place et revissez la vis de fixation.
7. Vérifiez et s'assurez-vous que la partie supérieure de la zone de coupe de la lame est réglée à 1mm sous la lame fixe lorsque la lame supérieure est à la position la plus basse. (fig. C)
8. Refermez le couvercle de la lame de coupe et le panneau frontal.

REMPLACEMENT DE L'AMPOULE LED

Votre appareil Baby Lock Ovation est équipé d'un système d'éclairage LED de longue durée pour lequel il n'est pas nécessaire de changer les ampoules.
En cas de nécessité de remplacer l'unité LED, contactez votre marchand Baby Lock agréé.

NETTOYAGE

Votre BABYLOCK fonctionnera au mieux si elle est toujours nettoyée au mieux. Le système de coupe d'une surjeteuse génère beaucoup plus de déchets qu'une machine à coudre conventionnelle.

La grande majorité des pièces de votre machine est conçue pour ne demander aucun entretien particulier ni graissage. Cependant, nous recommandons de nettoyer souvent avec la brosse fournie les lames, la barre aiguille, le système d'entraînement et les boucleurs lorsque vous confectionnez un vêtement. Si vous pensez que la machine a besoin d'huile, contactez votre revendeur local qui vous fournira une huile de haute qualité et les conseils adéquats.

POUR RETIRER LA PLAQUE AIGUILLE:

1. Pour des raisons de sécurité, débranchez toujours la machine de la prise électrique.
2. Relevez puis retirez le pied presseur.
3. Sélectionnez la zone roulotté avec le bouton de longueur du point.
4. Retirez les aiguilles.
5. Pour faciliter l'accès à la vis de blocage de la plaque aiguille, abaissez la barre-aiguille en position la plus basse (Fig.A).
6. Placez le tournevis allen (1,5 mm) dans la vis allen qui maintient la pointe de fixation de la plaque aiguille et dévissez celle-ci. Voir (Fig.B) l'emplacement de la vis.
7. Retirez la pointe de fixation (Fig.B) et la vis frontale de la plaque aiguille (voir flèche Fig.B).
8. Ouvrez le capot gauche de la machine et retirez la plaque aiguille.
9. Nettoyez la machine (Fig.C).
10. Replacez la plaque sur la machine et insérez la pointe de fixation.
11. Revissez à fond la vis allen qui maintient la pointe de fixation et vérifiez la hauteur de celle-ci. Estbien à niveau avec la plaque aiguille.
12. Replacez et revissez la vis frontale de la plaque aiguille.

Remarque: Pour un fonctionnement correct de la machine, assurez-vous que les aiguilles C-1, C-2, et C-3 n'entrent pas en contact avec un des bords du trou de la plaque aiguille.

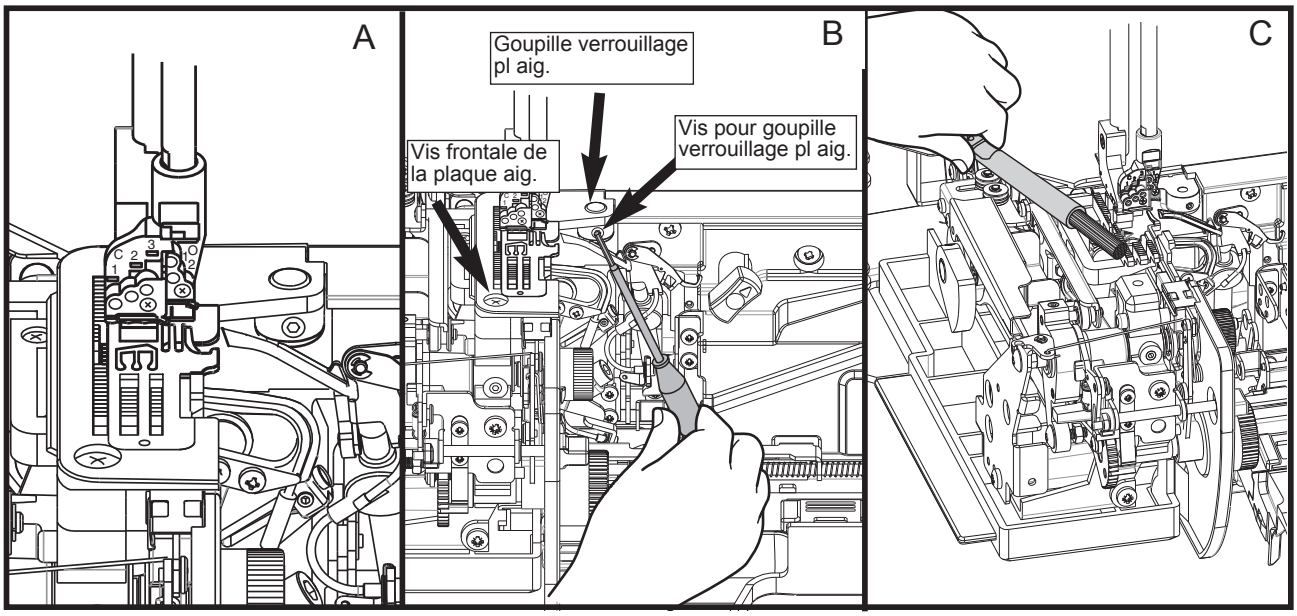

DONNÉES TECHNIQUES

Type de points:	Point de chaînette
	- droit (C-1), centre (C-2), gauche (C-3)
	Point de recouvrement
	- étroit à gauche
	- étroit à droite
	- large
	- triple
	Point de surjet
	- surjet 4 fils (étroit et large)
	- surjet 3 fils (étroit et large)
	- flatlock 3 fils
	- ourlet roulotté 3 fils
	- Point Festonné à 3 fils
	- Point Roulotté Festonné à 3 fils
	- surjet 2 fils (étroit et large)
	- flatlock 2 fils (étroit et large)
	Points combinés
	- point de sécurité 5 fils
	- 6 fils
	- 7 fils
	- 8 fils
Largeur du point:	Point de recouvrement
	- triple recouvrement: 6,0 mm
	- recouvrement large: 6,0 mm
	- recouvrement étroit: 3,0 mm
	Point de surjet
	- surjet standard 2/3/4 fils (aiguille gauche): 5,5 – 7,5 mm
	- surjet standard 2/3 fils (aiguille droite): 3,0 – 5,0 mm
	- ourlet roulotté 3 fils (aiguille droite): 1,5 mm
	Points combinés
	- point de sécurité 5 fils: 6,5 – 16,0 mm
	- 6 fils : 9,5 –16,0 mm
	- 7 fils : 12,5 – 16,0 mm
	- 8 fils : 14,0 – 16,0 mm
Longueur du point:	0,75 – 4,0 mm
Entraînement différentiel:	effet fronçage: N – 2
	effet étirement: N – 0,6
Pied presseur:	enclenchement rapide spécialement étudié pour Ovation
Volant:	rotation vers l'utilisateur
Boucleurs:	3 boucleurs à enfilage à air: supérieur (U), inférieur (L) et chaînette
Système d'aiguilles:	ELx705CF Organ ou Schmetz
Nombre d'aiguilles:	5 au total: 3 chaînette/recouvrement, 2 surjet
Vitesse maximum de couture:	1500 points/mn
Poids de la machine:	12,4kg
Ampoule:	6 LED

TABLEAU DE SÉLECTION DU TYPE DE CHAÎNETTE/RECOUVREMENT ET COMBINÉS

	AIGUILLE	BOUCLEUR U - L - C	LONGUEUR	LARGEUR	SELECTEUR	Selecteur Feston	TENSION DU FIL DE BOUCLEUR	TENSION DU FIL D'AIGUILLE	ENTRAINEMENT DIFFERENTIEL	TAILLE
8-fils										
Triple point de recouvrement à 4 fils et Surjet à 4 fils	C1 - C2 - C3									
	et	U - L - C	2,5 - 4,0	7,5	A	O	"Cover Stitch"	5,0 *	N	16 mm
	O1 - O2									
7-fils										
Triple point de recouvrement à 4 fils et Surjet à 3 fils	C1-C2-C3-O1	U - L - C	2,5 - 4,0	7,5	A	O	"Cover Stitch"	5,0 *	N	16 mm
	(Large)									
	C1-C2-C3-O2	U - L - C	2,5 - 4,0	5,0	B	O	"Cover Stitch"	5,0 *	N	16 mm
	(Etroit)									
Point de recouvrement et Surjet à 4 fils	C1-C2-O1-O2	U - L - C	2,5 - 4,0	7,5	A	O	"Cover Stitch"	5,0 *	N	16 mm
	C1-C3-O1-O2	"	"	"	"	"	"	"	"	16 mm
	C2-C3-O1-O2	"	"	"	"	"	"	"	"	13 mm
	C1-C2-C3-O2	U - L - C	1,0 - 2,5	5,0	B	W	"Cover Stitch"	5,0 *	N	16 mm
	C1-C2-C3-O2	"	"	"	"	"	"	"	"	16 mm
	(Feston Reverse)									
6-fils										
Point de recouvrement et Surjet à 3 fils O-1(Large) O-"(Etroit)	C1 - C2 - O1	U - L - C	2,5 - 4,0	7,5	A	O	"Cover Stitch"	5,0 *	N	16 mm
	C1 - C3 - O1	"	"	"	"	"	"	"	"	16 mm
	C2 - C3 - O1	"	"	"	"	"	"	"	"	13 mm
	C1 - C2 - O2	U - L - C	2,5 - 4,0	5,0	B	"	"Cover Stitch"	5,0 *	N	16 mm
	C1 - C3 - O2	"	"	"	"	"	"	"	"	16 mm
	C2 - C3 - O2	"	"	"	"	"	"	"	"	13 mm
Point de Chainette et Surjet à 4 fils	C1 - O1 - O2	U - L - C	2,5 - 4,0	7,5	A	O	"Chain Stich"	5,0 *	N	16 mm
	C2 - O1 - O2	"	"	"	"	"	"	"	"	13 mm
	C3 - O1 - O2	"	"	"	"	"	"	"	"	10 mm
5-fils										
Point de Chainette et Surjet à 3 fils	C1 - O1	U - L - C	2,5 - 4,0	7,5	A	O	"Chain Stich"	5,0 *	N	16 mm
	C2 - O1	"	"	"	"	"	"	"	"	13 mm
	C3 - O1	"	"	"	"	"	"	"	"	10 mm

TABLEAU DE SÉLECTION DU TYPE DE CHAÎNETTE/RECOUVREMENT ET COMBINÉS

	AIGUILLE	BOUCLEUR U - L - C	LONGUEUR	LARGEUR	SELECTEUR	Selecteur Feston	TENSION DU FIL DE BOUCLEUR	TENSION DU FIL D'AIGUILLE	ENTRAINEMENT DIFFERENTIEL	TAILLE
5-fils										
Point de Chainette et Surjet à 3 fils	C1 - O2	U - L - C	2,5 - 4,0	5,0	B	O	"Chain Stich"	5,0 *	N	16 mm
	C2 - O2	"	"	"	"	O	"	"	"	13 mm
	C3 - O2	"	"	"	"	O	"	"	"	10mm
Point recouvrement et Surjet à 2 fils O-1(Large) O-"(Etroit)	C1 - C2 - O1	L– Convertisseur	2,5 - 4,0	7,5	A	O	"Cover Stitch"	5,0 *	N	16 mm
	C1 - C3 - O1	"	"	"	"	O	"	"	"	16 mm
	C2 - C3 - O1	"	"	"	"	O	"	"	"	13 mm
	C1 - C2 - O2	"	2,5 - 4,0	5,0	B	O	"Cover Stitch"	"	"	16 mm
	C1 - C3 - O2	"	"	"	"	O	"	"	"	16 mm
	C2 - C3 - O2	"	"	"	"	O	"	"	"	13 mm
4-fils										
Triple point de recouvrement	C1 - C2 - C3	C	2,0 - 3,0	–	–	O	"Cover Stitch"	5,0 *	N	
Point de Chainette et Surjet à 2 fils O-1(Large) O-"(Etroit)	C1 - O1	L– Convertisseur	2,5 - 4,0	7,5	A	O	"Chain Stich"	5,0 *	N	16 mm
	C2 - O1	"	"	"	"	O	"	"	"	13 mm
	C3 - O1	"	"	"	"	O	"	"	"	10 mm
	C1 - O2	"	2,5 - 4,0	5,0	B	O	"Chain Stich"	"	"	16 mm
	C2 - O2	"	"	"	"	O	"	"	"	13 mm
	C3 - O2	"	"	"	"	O	"	"	"	10mm
3-fils										
Point de recouvrement (Etroit)	C1 - C2	C	2,0 - 3,0	–	–	–	"Cover Stitch"	5,0 *	N	
	C2 - C3	"	"	–	–	–	"	"	"	
Point de recouvrement (Large)	C1 - C3	C	2,0 - 3,0	–	–	–	"Cover Stitch"	5,0 *	N	
2-fils										
Point de Chainette	C1	C	2,0 - 3,0	–	–	–	"Chain Stich"	5,0 *	N	
	C2	"	"	–	–	–	"	"	"	
	C3	"	"	–	–	–	"	"	"	

Francàis
Printed in USA
Imprimé aux Etats-Unis
Item # IBFBLES8